luisina DESIGN

Adèle Island Inox et verre noir

PRF0167313

Scannez-moi pour retrouver la fiche produit !

Hotte en îlot Elica Adèle Island 90 cm coloris Inox et Verre noir

Hotte livrée en version évacuation, classe énergétique A. Cheminée incluse.

Spécifications techniques

Matériau & Coloris

Matériau	Inox / Verre
Couleur	Inox / Noir

Dimensions & Poids

Largeur (en mm)	898
Profondeur (en mm)	612
Hauteur mini avec cheminée (en mm)	630
Hauteur maxi avec cheminée (en mm)	1060
Diamètre de sortie d'air (en mm)	150
Poids net (en kg)	33
Catégorie dimension hotte (en mm)	600 - 900

Informations complémentaires

Marque hotte	Elica

Type de hotte	Ilot
Installation	Évacuation
Commandes	Commandes tactiles 3V + I
Puissance du moteur	277 W
Nombre vitesse aspiration	4
Débit d'air minimum (m3/h)	325
Débit d'air max (m3/h)	630
Débit d'air boost (m3/h)	770
Débit d'air selon vitesse (m3/h)	V1 - 325 m3/h ; V2 - 435 m3/h ; V3 - 630 m3/h ; V4+ - 770 m3/h
Niveau sonore min (dB)	55
Niveau sonore max (dB)	69
Niveau sonore boost (dB)	74
Niveau sonore selon vitesse (dB)	V1 - 55 dB ; V2 - 61 dB ; V3 - 69 dB ; V4+ - 74 dB
Pression (PBEP)(PA)	415
Consommation électrique annuelle (AEC)(KWH/A)	52.4
Eclairage	Lampes LEDs
Nombre de lampes	1 x 7 W
Filtre à charbon	Possibilité recyclage - Filtre à charbon en option
Types de filtres à charbon	Filtre regénérable
Référence filtre à charbon	CFC0141529A ou CFC0141725A
Filtres à graisse	Filtre à graisse inclus
Types de filtres à graisse	Aluminium
Classe d'efficacité énergétique	A
Classe d'efficacité lumineuse	A
Classe d'efficacité fluidodynamique	A
Classe filtration des graisses	C
Indicateur de saturation des filtres	Oui
Température Kelvin (°K)	3500

Code EAN 8020283050181

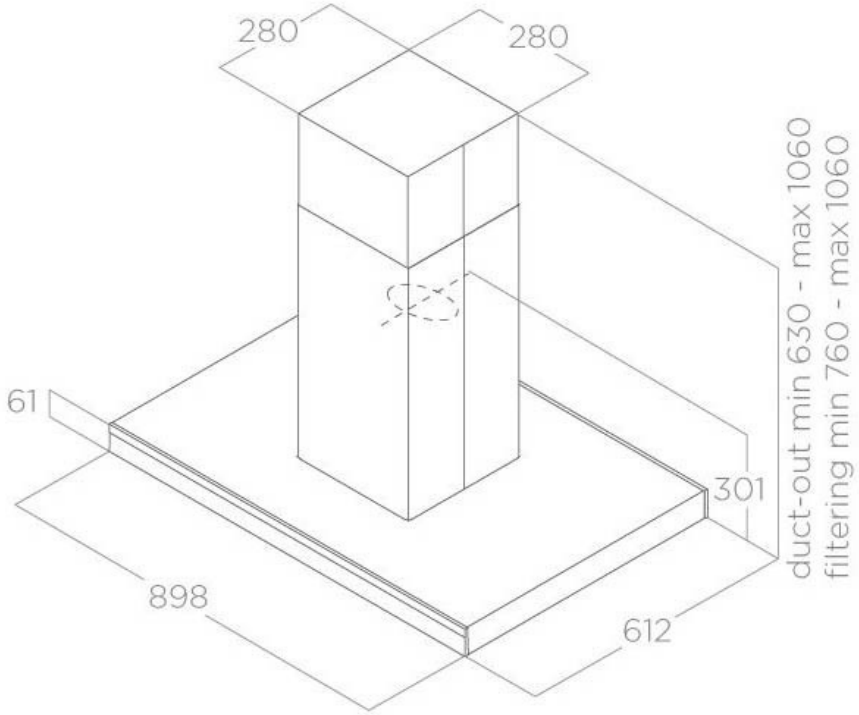

luisina DESIGN

La Boisinière - 35530 Servon-sur-Vilaine
Tél : 02 99 00 24 24
SIRET 31828963400038 - RCS Rennes B 318 289 634 - TVA FR41318289634
SCD LUISINA © 1989-2025