luisina DESIGN

Mitigeur Mia

MI102198/1015

Mitigeur vasque mural Mia

Mitigeur équipé d'un limiteur de débit à 50%. Corps à encastrer WE00198 nécessaire à l'installation.

Scannez-moi pour retrouver la fiche produit !

Spécifications techniques

Matériau & Coloris

Matériau	Laiton
Couleur	Chromé

Dimensions & Poids

Hauteur (en mm)	90
Longueur de bec (en mm)	203
Largeur (en mm)	180

Informations complémentaires

Type de modèle	Mitigeur vasque
Installation	Murale avec encastrement
Type de bec	Bec droit
Mécanisme	Cartouche à double position
Limiteur de débit	Oui
Aérateur anticalcaire	Oui

Vidage	Sans vidage
Code EAN	8018014949644

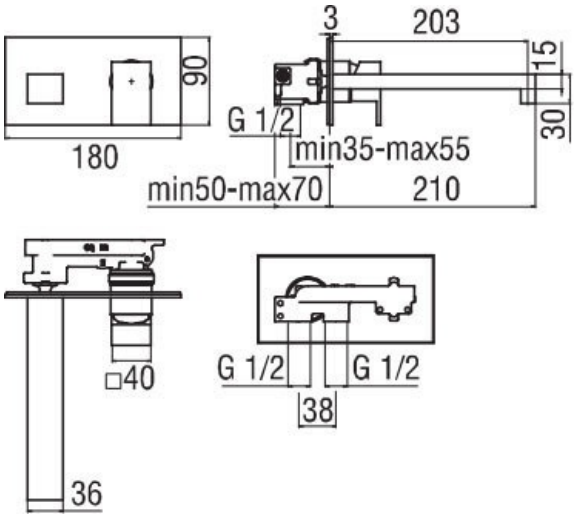

La Boisinière - 35530 Servon-sur-Vilaine
Tél : 02 99 00 24 24
SIRET 31828963400038 - RCS Rennes B 318 289 634 - TVA FR41318289634
SCD LUISINA © 1989-2025