luisina DESIGN

Bio Island Blanc et bois de chêne

PRF0148081

Scannez-moi pour retrouver la fiche produit !

Hotte livrée en version évacuation, classe énergétique A+. Accessoires en option : Revolution filter Elica CFC0140091 ; Kit étagère 60cm + 2 câbles Bio Island KIT0120947 ; Kit de câbles pour l'étagère Bio Island KIT0120948 ; Radiocommande blanche KIT0121468 ; Radiocommande noire KIT0121469.

Spécifications techniques

Matériau & Coloris

Matériau	Technopolymère / Bois
Couleur	Blanc / Bois Chêne

Dimensions & Poids

Largeur (en mm)	1198
Profondeur (en mm)	525
Hauteur mini avec cheminée (en mm)	732
Hauteur maxi avec cheminée (en mm)	1240
Diamètre de sortie d'air (en mm)	150
Poids net (en kg)	35.1
Catégorie dimension hotte (en mm)	900 - 1200

Informations complémentaires

Marque hotte	Elica

Type de hotte	Ilot
Installation	Évacuation
Commandes	Commandes tactiles 3V + 2 intensives
Puissance du moteur	257 W
Nombre vitesse aspiration	5
Débit d'air minimum (m3/h)	135
Débit d'air max (m3/h)	395
Débit d'air boost (m3/h)	720
Débit d'air selon vitesse (m3/h)	V1 - 135 m3/h ; V2 - 300 m3/h ; V3 - 395 m3/h ; V4+ - 545 m3/h ; V5+ - 720 m3/h
Niveau sonore min (dB)	35
Niveau sonore max (dB)	58
Niveau sonore boost (dB)	70
Niveau sonore selon vitesse (dB)	V1 - 35 dB ; V2 - 53 dB ; V3 - 58 dB ; V4+ - 65 dB ; V5+ - 70 dB
Pression (PBEP)(PA)	460
Consommation électrique annuelle (AEC) (KWH/A)	44.7
Eclairage	Lampes LEDs
Nombre de lampes	2 x 7 W
Filtre à charbon	Possibilité recyclage - Filtre à charbon en option
Types de filtres à charbon	Revolution Filter
Référence filtre à charbon	CFC0140091
Filtres à graisse	Filtre à graisse inclus
Types de filtres à graisse	Aluminium
Classe d'efficacité énergétique	A+
Classe d'efficacité lumineuse	B
Classe d'efficacité fluidodynamique	A
Classe filtration des graisses	D
Clapet anti-retour	Oui
Indicateur de saturation des filtres	Oui

Température Kelvin (°K)	2700-6000
Code EAN	8020283042285

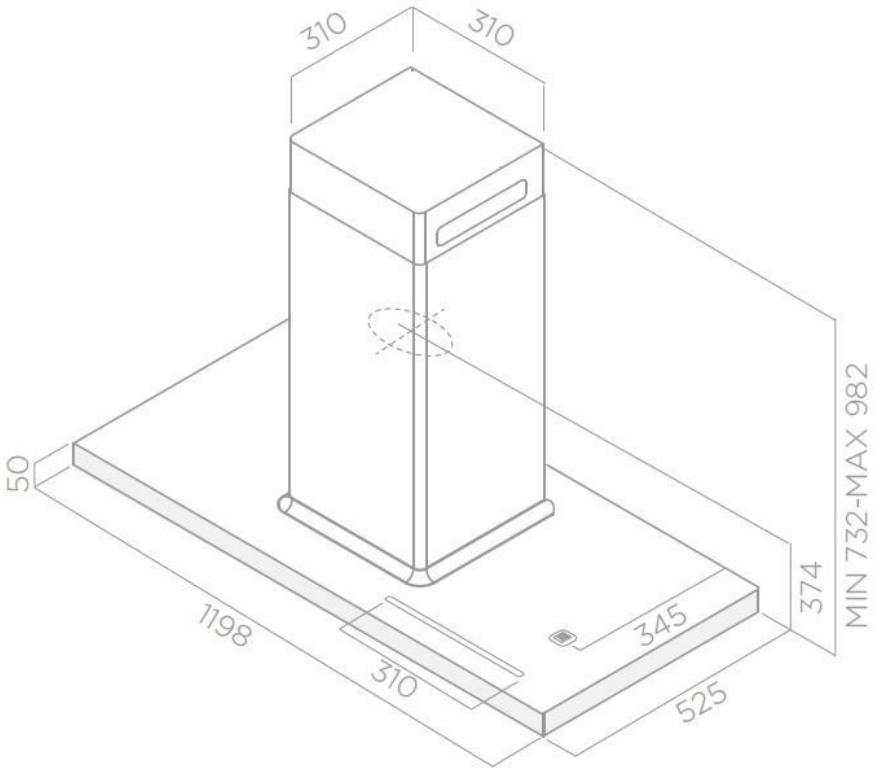

La Boisinière - 35530 Servon-sur-Vilaine
Tél : 02 99 00 24 24
SIRET 31828963400038 - RCS Rennes B 318 289 634 - TVA FR41318289634
SCD LUISINA © 1989-2024