luisina DESIGN

RC400 015

RC400 015

Mitigeur avec cartouche céramique, débit à 10,5L/mn à 3 bars. Flexibles fixes.

Scannez-moi pour retrouver la fiche produit !

Spécifications techniques

Matériau & Coloris

Matériau	Laiton
Couleur	Chromé

Dimensions & Poids

Hauteur (en mm)	228
Hauteur sous bec (en mm)	155
Longueur de bec (en mm)	195
Diamètre base (en mm)	45
Perçage (en mm)	35
Poids net (en kg)	1.52

Informations complémentaires

Type de modèle	Mitigeur
Type de bec	Bec pivotant
Douchette	Sans douchette
Mécanisme	Cartouche à disque céramique

Limiteur de température	Oui
Raccordement	Flexible 3/8
Degré de rotation (°)	360
Débit à 3 bars(L/mn)	10.5
Norme	ACS
Code EAN	4021344057778

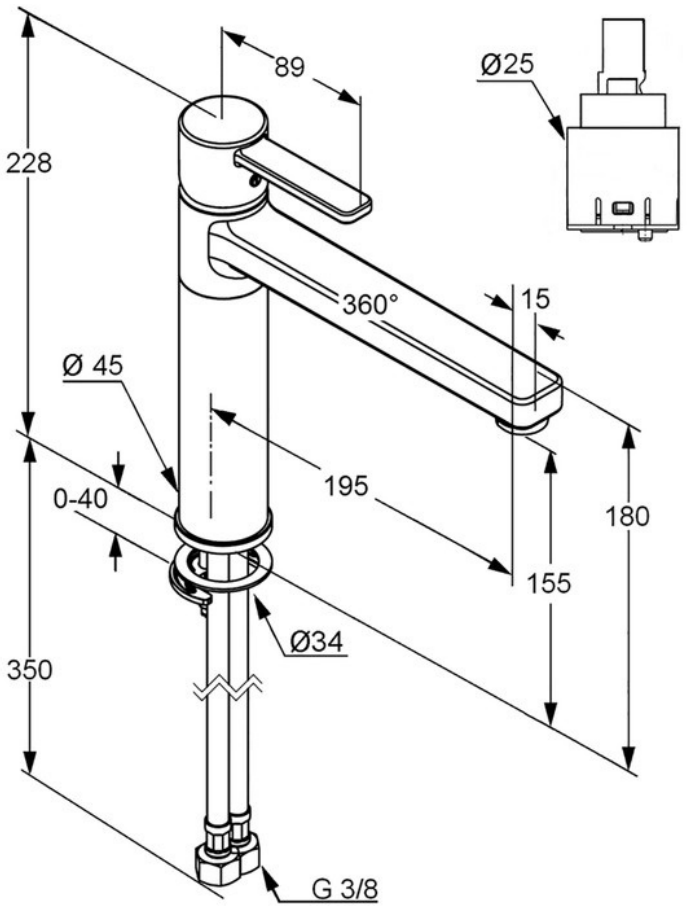

La Boisinière - 35530 Servon-sur-Vilaine
Tél : 02 99 00 24 24
SIRET 31828963400038 - RCS Rennes B 318 289 634 - TVA FR41318289634
SCD LUISINA © 1989-2024