luisina DESIGN

RC602PDO994

RC602PDO994

Mitigeur de cuisine Luisina, bec pivotant noir et cuivre avec douchette extractible double jet

Mitigeur avec cartouche céramique, débit à 7L/mn à 3 bars. Flexibles fixes.

Scannez-moi pour retrouver la fiche produit !

Spécifications techniques

Matériau & Coloris

Matériau	Laiton
Couleur	Noir / Cuivre

Dimensions & Poids

Hauteur (en mm)	479
Hauteur sous bec (en mm)	277
Longueur de bec (en mm)	214
Diamètre base (en mm)	50
Perçage (en mm)	35

Informations complémentaires

Type de modèle	Mitigeur
Type de bec	Bec pivotant
Douchette	Douchette extractible double jet
Mécanisme	Cartouche à disque céramique

Raccordement	Flexible 3/8
Degré de rotation (°)	160
Débit à 3 bars(L/mn)	7
Norme	ACS
Code EAN	3537390474663

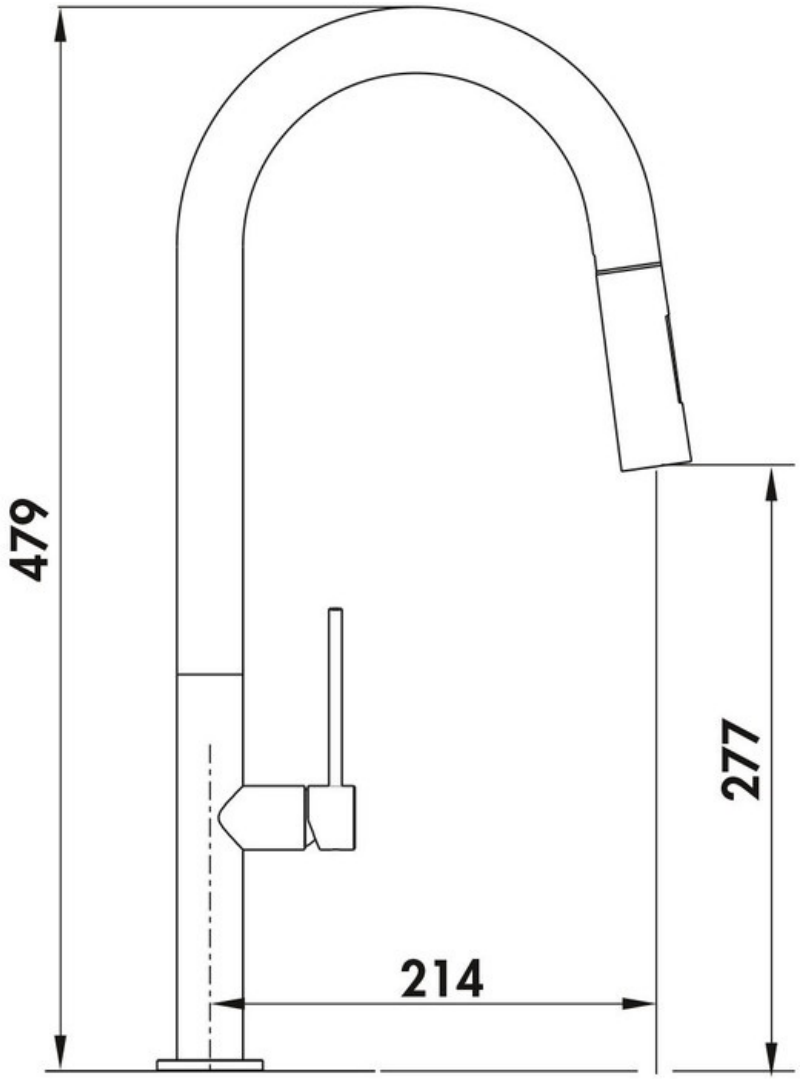

luisina
DESIGN

La Boisinière - 35530 Servon-sur-Vilaine
Tél : 02 99 00 24 24
SIRET 31828963400038 - RCS Rennes B 318 289 634 - TVA FR41318289634
SCD LUISINA © 1989-2024