luisina DESIGN

Glamour Inox lisse

EV61IL2

Cuve à encastrer Luisina 1 bac coloris Inox lisse

Diamètre de perçage pour la manette de vidage : 35 mm. Cuve à encastrer Luisinox avec vidage automatique carré chromé.

Scannez-moi pour retrouver la fiche produit !

Spécifications techniques

Matériau & Coloris

Matériau	Luisinox
Couleur	Inox lisse
Couleur évier	Inox lisse

Dimensions & Poids

Largeur (en mm)	570
Profondeur (en mm)	500
Dimension mini sous-évier (en mm)	600
Largeur encastrement (en mm)	550
Profondeur encastrement (en mm)	490
Largeur cuve (en mm)	520
Profondeur cuve (en mm)	365
Hauteur cuve (en mm)	190
Poids net (en kg)	6.64

Informations complémentaires

Informations complémentaires

Type de cuve	À encastrer
Nombre de bacs	1 bac
Type vidage	Automatique carré chromé
Trop plein	Oui
Montage robinetterie sur évier	Oui
Positionnement égouttoir	Sans
Norme	EN13310
Code EAN	3537390369112
Marque	Luisina

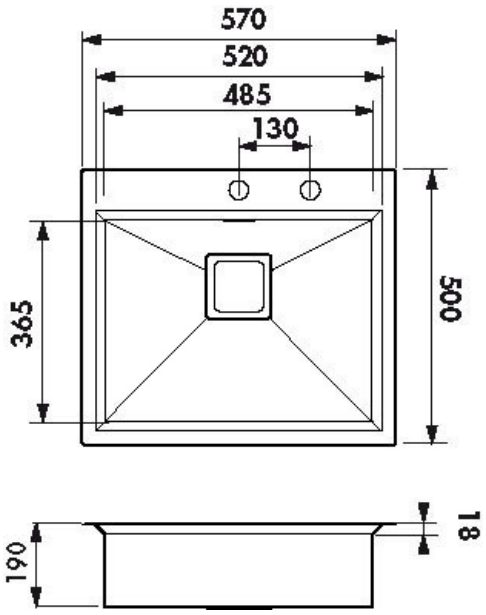

luisina
DESIGN

La Boisinière - 35530 Servon-sur-Vilaine
Tél : 02 99 00 24 24
SIRET 31828963400038 - RCS Rennes B 318 289 634 - TVA FR41318289634
SCD LUISINA © 1989-2025