luisina DESIGN

Open Aspect inox

ZEN 92PU 057

Prise murale coloris Aspect inox 2 prises et 2 prises USB-A

Scannez-moi pour retrouver la fiche produit !

Spécifications techniques

Matériau & Coloris

Couleur	Inox

Dimensions & Poids

Longueur (en mm)	204
Largeur (en mm)	70
Hauteur (en mm)	45
Epaisseur (en mm)	6
Longueur câble (en mm)	2000
Dimensions perçage (en mm)	188 x 52
Poids net (en kg)	0.412

Informations complémentaires

Installation	À encastrer
Nombre de prises	4
Tension (volt)	250
Intensité (A)	16
Classe de protection	1

Code EAN	3537390344201

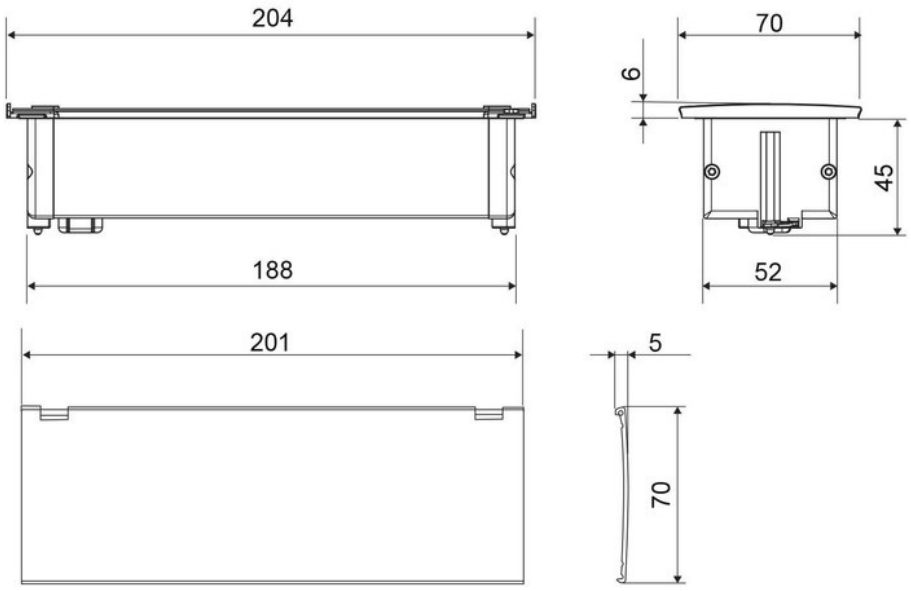

La Boisinière - 35530 Servon-sur-Vilaine
Tél : 02 99 00 24 24
SIRET 31828963400038 - RCS Rennes B 318 289 634 - TVA FR41318289634
SCD LUISINA © 1989-2025