luisina DESIGN

Pied carré Chromé 900 mm

ZDN PRC69 015

Scannez-moi pour retrouver la fiche produit !

Pied de table carré en acier chromé H 900 mm - 60 x 60 mm

Interface d'assemblage OversizeD Delta7 en alliage de zinc, aluminium et cuivre. Clé BTR fournie pour le montage.

Spécifications techniques

Matériau & Coloris

Matériau	Acier
Couleur	Chromé

Dimensions & Poids

Hauteur (en mm)	900
Réhausse par verrin (en mm)	0 /+ 10
Dimension pied (en mm)	60 x 60
Poids net (en kg)	2.28

Informations complémentaires

Forme	Carré
Solidité	Vérin en ABS 1ère fusion
Fixations	7 vis incluses
Code EAN	3537390318639

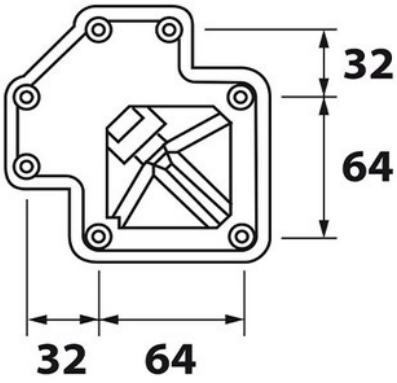

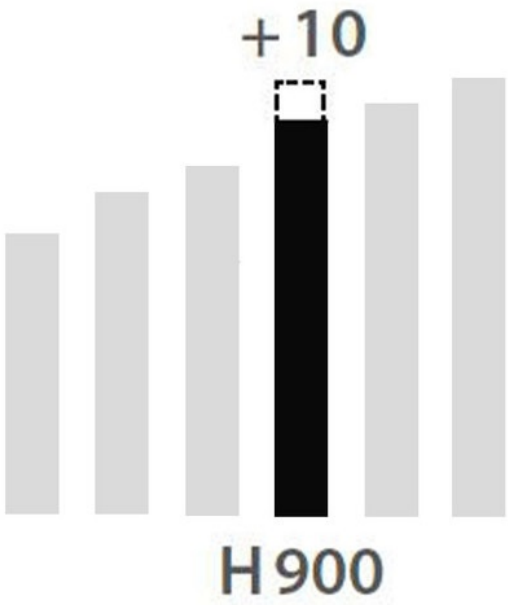

luisina
DESIGN

La Boisinière - 35530 Servon-sur-Vilaine
Tél : 02 99 00 24 24
SIRET 31828963400038 - RCS Rennes B 318 289 634 - TVA FR41318289634
SCD LUISINA © 1989-2024