RC262F59K01

RC262F59K01

Mitigeur de cuisine Luisina, bec pivotant cuivre avec douchette extractible monojet

Mitigeur avec cartouche céramique, débit à 8,1L/mn à 3 bars. Flexibles fixes.



Scannez-moi pour retrouver la fiche produit !

Spécifications techniques

Matériau & Coloris

Matériau	Laiton
Couleur	Cuivre

Dimensions & Poids

Hauteur (en mm)	331
Hauteur sous bec (en mm)	296
Longueur de bec (en mm)	219
Diamètre base (en mm)	57
Perçage (en mm)	35
Poids net (en kg)	2.15

Informations complémentaires

Type de modèle	Mitigeur

Type de bec	Bec pivotant
Douchette	Douchette extractible monojet
Mécanisme	Cartouche à disque céramique
Raccordement	Flexible 3/8
Degré de rotation (°)	360
Débit à 3 bars(L/mn)	8.1
Norme	ACS
Nouveautés	Oui
Code EAN	3537390725581

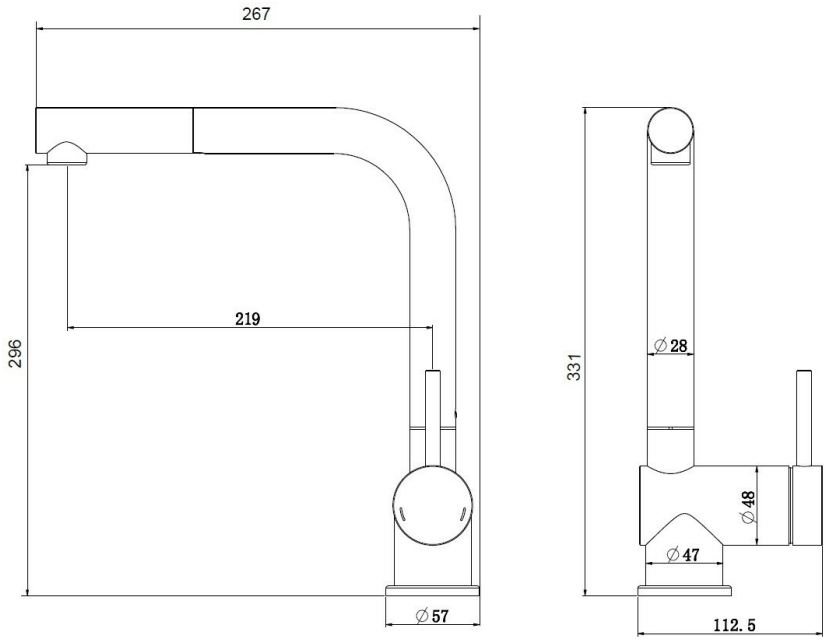

luisina
DESIGN

La Boisinière - 35530 Servon-sur-Vilaine
Tél : 02 99 00 24 24
SIRET 31828963400038 - RCS Rennes B 318 289 634 - TVA FR41318289634
SCD LUISINA © 1989-2026