luisina DESIGN

RC602P/DO 015

RC602P/DO 015

Mitigeur de cuisine Luisina, bec pivotant chromé avec douchette extractible double jet

Mitigeur avec cartouche céramique, débit à 7L/mn à 3 bars. Flexibles fixes.

Scannez-moi pour retrouver la fiche produit !

Spécifications techniques

Matériau & Coloris

Matériau	Laiton
Couleur	Chromé

Dimensions & Poids

Hauteur (en mm)	480
Hauteur sous bec (en mm)	269
Longueur de bec (en mm)	211
Diamètre base (en mm)	50
Perçage (en mm)	35
Poids net (en kg)	1.96

Informations complémentaires

Type de modèle	Mitigeur
Type de bec	Bec pivotant
Douchette	Douchette extractible double jet

Mécanisme	Cartouche à disque céramique
Raccordement	Flexible 3/8
Degré de rotation (°)	160
Débit à 3 bars(L/mn)	7
Norme	ACS
Code EAN	3537390310381

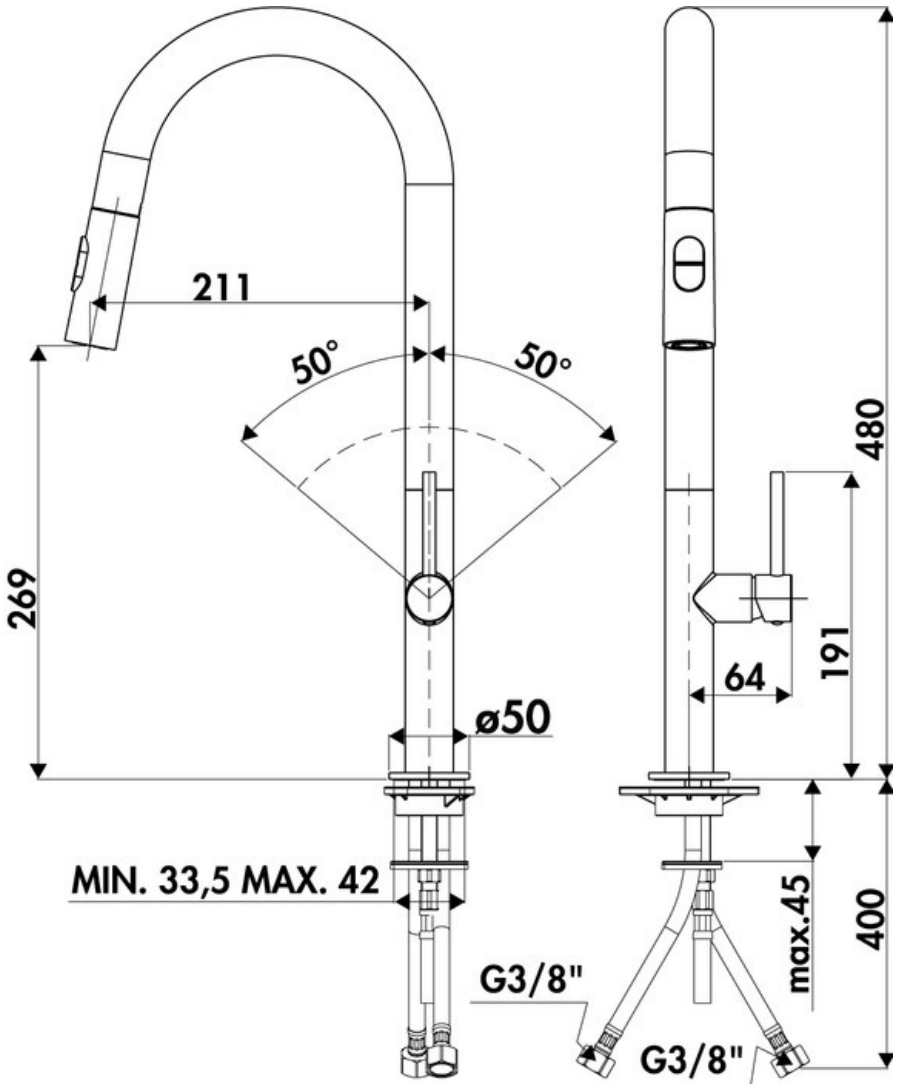

La Boisinière - 35530 Servon-sur-Vilaine
Tél : 02 99 00 24 24
SIRET 31828963400038 - RCS Rennes B 318 289 634 - TVA FR41318289634
SCD LUISINA © 1989-2025