luisina DESIGN

RC307055

RC307055

Mitigeur de cuisine Luisina, bec pivotant inox massif

Mitigeur avec cartouche céramique, débit à 6,78L/mn à 3 bars. Flexibles fixes.

Scannez-moi pour retrouver la fiche produit !

Spécifications techniques

Matériau & Coloris

Matériau	Inox massif
Couleur	Inox

Dimensions & Poids

Hauteur (en mm)	265
Hauteur sous bec (en mm)	251
Longueur de bec (en mm)	245
Diamètre base (en mm)	50
Perçage (en mm)	35

Informations complémentaires

Type de modèle	Mitigeur
Type de bec	Bec pivotant
Douchette	Sans douchette
Mécanisme	Cartouche à disque céramique

Economiseur d'eau	Oui
Raccordement	Flexible 3/8
Degré de rotation (°)	360
Débit à 3 bars(L/mn)	6.78
Norme	ACS
Code EAN	3537390411828

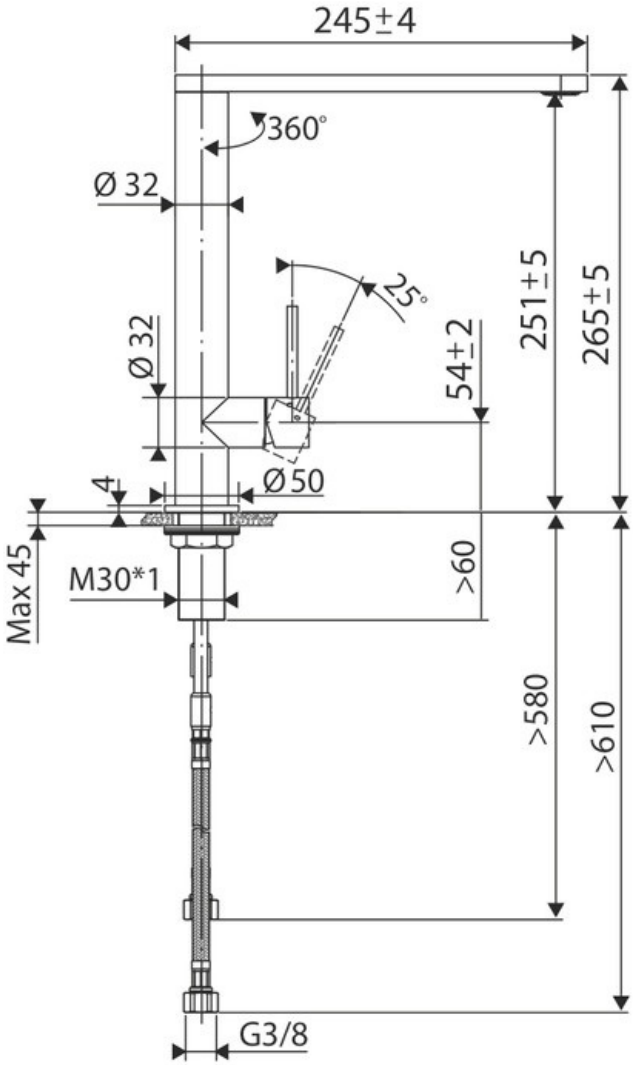

La Boisinière - 35530 Servon-sur-Vilaine
Tél : 02 99 00 24 24
SIRET 31828963400038 - RCS Rennes B 318 289 634 - TVA FR41318289634

SCD LUISINA © 1989-2024