luisina DESIGN

Vibrato Inox lisse

EVSP53IL11

Cuve sous-plan Luisina 1 bac coloris Inox lisse, vidage automatique carré noir

Diamètre de perçage pour la manette de vidage : 35 mm. Cuve sous-plan Luisinox avec vidage automatique carré noir.

Scannez-moi pour retrouver la fiche produit !

Spécifications techniques

Matériau & Coloris

Matériau	Luisinox
Couleur	Inox lisse
Couleur évier	Inox lisse

Dimensions & Poids

Largeur (en mm)	450
Profondeur (en mm)	450
Dimension sous meuble (en mm)	600
Largeur encastrement (en mm)	400
Profondeur encastrement (en mm)	400
Largeur cuve (en mm)	400
Profondeur cuve (en mm)	400
Hauteur cuve (en mm)	191
Diamètre bonde cuve (en mm)	90

Largeur cuve principale (en mm)	400

Informations complémentaires

Type de cuve	Sous-plan
Nombre de bacs	1 bac
Type vidage	Automatique carré noir
Trop plein	Oui
Montage robinetterie sur évier	Non
Norme	EN13310
Marque	Luisina
Code EAN	3537390480787

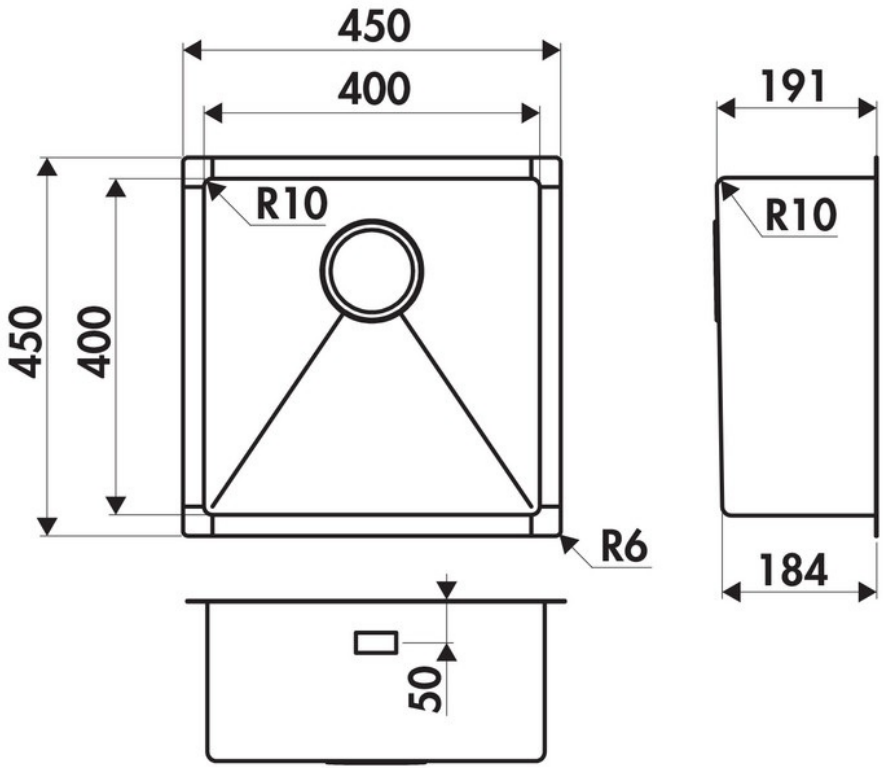

La Boisinière - 35530 Servon-sur-Vilaine
Tél : 02 99 00 24 24
SIRET 31828963400038 - RCS Rennes B 318 289 634 - TVA FR41318289634
SCD LUISINA © 1989-2025