luisina DESIGN

Pied Geny Arrondi Alu 882 mm

ZPT104005

Pied préconisé pour plateau de Ø700 mm ou Ø800 mm.

Scannez-moi pour retrouver la fiche produit !

Spécifications techniques

Matériau & Coloris

Matériau	Acier
Couleur	Aluminium

Dimensions & Poids

Hauteur (en mm)	882
Dimension pied (en mm)	Ø80
Dimension embase (en mm)	400 x 400
Dimension platine (en mm)	Ø220
Poids net (en kg)	16.7

Informations complémentaires

Forme	Arrondie
Charge supportée par pied (en kg)	100
Code EAN	3537390398143

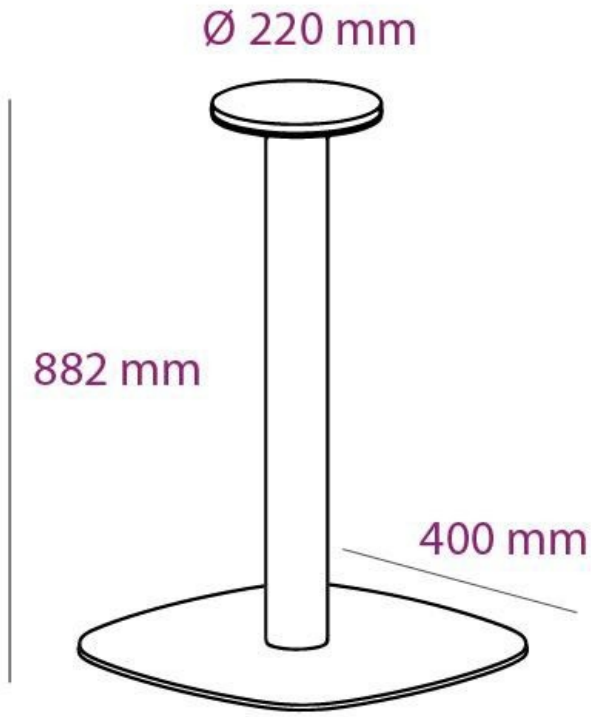

luisina
DESIGN

La Boisinière - 35530 Servon-sur-Vilaine
Tél : 02 99 00 24 24
SIRET 31828963400038 - RCS Rennes B 318 289 634 - TVA FR41318289634
SCD LUISINA © 1989-2024