luisina DESIGN

# Timeline Flat Fossil

EV3307 2F KD

Diamètre de perçage pour la manette de vidage : 35 mm. Evier à fleur Luisiceram avec vidage automatique chromé.

Scannez-moi pour retrouver la fiche produit !

## Spécifications techniques

### Matériau & Coloris

| | |
|---|---|
| Matériau | Luisiceram |
| Couleur | Gris |
| Couleur évier | Fossil |

### Dimensions & Poids

| | |
|---|---|
| Largeur (en mm) | 865 |
| Profondeur (en mm) | 475 |
| Dimension mini sous-évier (en mm) | 500 |
| Largeur cuve (en mm) | 350 |
| Profondeur cuve (en mm) | 410 |
| Hauteur cuve (en mm) | 220 |
| Diamètre bonde cuve (en mm) | 90 |
| Poids net (en kg) | 21.1 |

### Informations complémentaires

| | |
|---|---|
| Type d'évier | À fleur |

| | |
|---|---|
| Nombre de bacs | 1 bac |
| Type vidage | Automatique chromé |
| Trop plein | Oui |
| Montage robinetterie sur évier | Oui |
| Positionnement égouttoir | Réversible |
| Nombre trous prépercés par côté | 4 |
| Nombre d'égouttoirs | 1 |
| Norme | EN13310 |
| Code EAN | 3537390348636 |
| Marque | Villeroy & Boch |

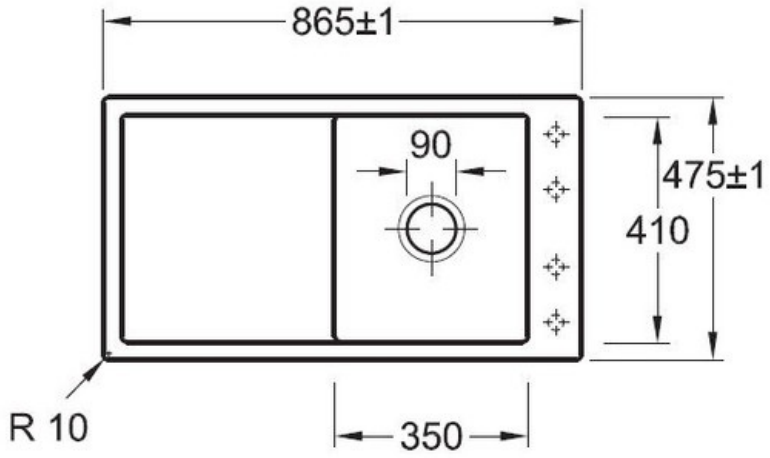


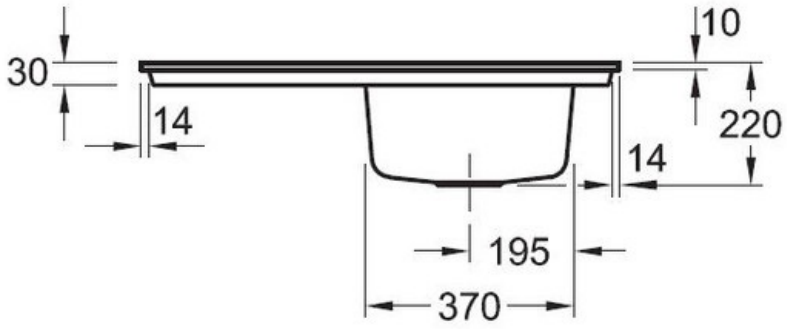


luisina DESIGN

*La Boisinière - 35530 Servon-sur-Vilaine*
Tél : 02 99 00 24 24

SIRET 31828963400038 - RCS Rennes B 318 289 634 - TVA FR41318289634
SCD LUISINA © 1989-2024