luisina DESIGN

Gemmo Inox

ZEN 2PAEU 057

Prise à ouverture pivotante coloris Inox 1 prise et 2 prises USB-A

Scannez-moi pour retrouver la fiche produit !

Spécifications techniques

Matériau & Coloris

Couleur	Inox

Dimensions & Poids

Longueur (en mm)	Ø115
Hauteur (en mm)	42.5
Epaisseur (en mm)	2.5
Longueur câble (en mm)	2000
Dimensions perçage (en mm)	Ø105
Poids net (en kg)	0.64

Informations complémentaires

Installation	À encastrer
Nombre de prises	3
Tension (volt)	230
Intensité (A)	16
Classe de protection	1

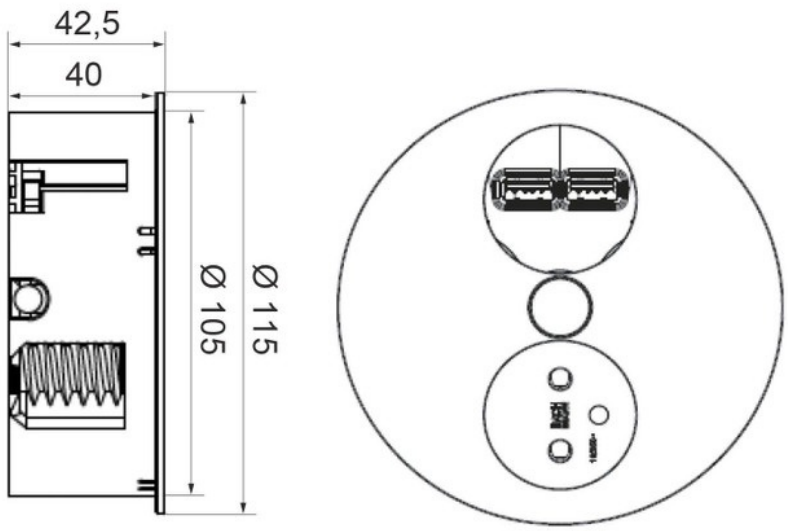

La Boisinière - 35530 Servon-sur-Vilaine
Tél : 02 99 00 24 24
SIRET 31828963400038 - RCS Rennes B 318 289 634 - TVA FR41318289634
SCD LUISINA © 1989-2025