luisina DESIGN

Prestige Gris anthracite

EV5091 023

Scannez-moi pour retrouver la fiche produit !

Evier à encastrer Luisina 1 bac, 1 égouttoir coloris Gris Anthracite

Diamètre de perçage pour la manette de vidage : 35 mm. Evier à encastrer Luisiceram avec vidage automatique chromé.

Spécifications techniques

Matériau & Coloris

Matériau	Luisiceram
Couleur	Gris foncé
Couleur évier	Gris anthracite

Dimensions & Poids

Largeur (en mm)	870
Profondeur (en mm)	510
Dimension mini sous-évier (en mm)	500
Largeur encastrement (en mm)	840
Profondeur encastrement (en mm)	480
Largeur cuve (en mm)	340
Profondeur cuve (en mm)	430

Hauteur cuve (en mm)	200
Diamètre bonde cuve (en mm)	90
Poids net (en kg)	27

Informations complémentaires

Type d'évier	À encastrer
Nombre de bacs	1 bac
Type vidage	Automatique chromé
Trop plein	Oui
Montage robinetterie sur évier	Oui
Positionnement égouttoir	Réversible
Nombre trous prépercés par côté	1
Nombre d'égouttoirs	1
Norme	EN13310
Code EAN	3537390190099
Marque	Luisina

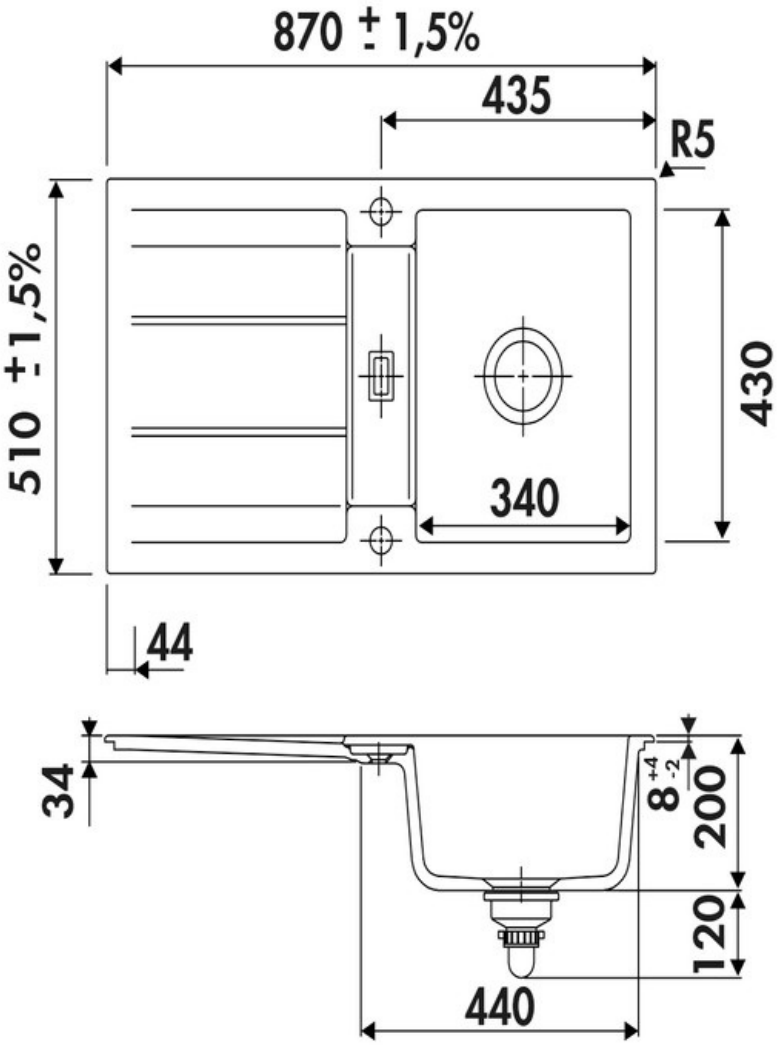

luisina
DESIGN

La Boisinière - 35530 Servon-sur-Vilaine
Tél : 02 99 00 24 24
SIRET 31828963400038 - RCS Rennes B 318 289 634 - TVA FR41318289634
SCD LUISINA © 1989-2024