luisina DESIGN

RC046079

RC046079

Mitigeur de cuisine Luisina, bec pivotant inox massif noir mat

Mitigeur avec cartouche céramique, débit à 11,1L/mn à 3 bars. Flexibles fixes. Mousseur Néoperl éco inclus.

Scannez-moi pour retrouver la fiche produit !

Spécifications techniques

Matériau & Coloris

Matériau	Inox massif
Couleur	Noir

Dimensions & Poids

Hauteur (en mm)	368
Hauteur sous bec (en mm)	260
Longueur de bec (en mm)	202
Diamètre base (en mm)	49.5
Perçage (en mm)	35
Poids net (en kg)	1.2

Informations complémentaires

Type de modèle	Mitigeur
Type de bec	Bec pivotant
Douchette	Sans douchette

Mécanisme	Cartouche à disque céramique
Raccordement	Flexible 3/8
Degré de rotation (°)	360
Débit à 3 bars(L/mn)	11.1
Norme	ACS
Code EAN	3537390628103

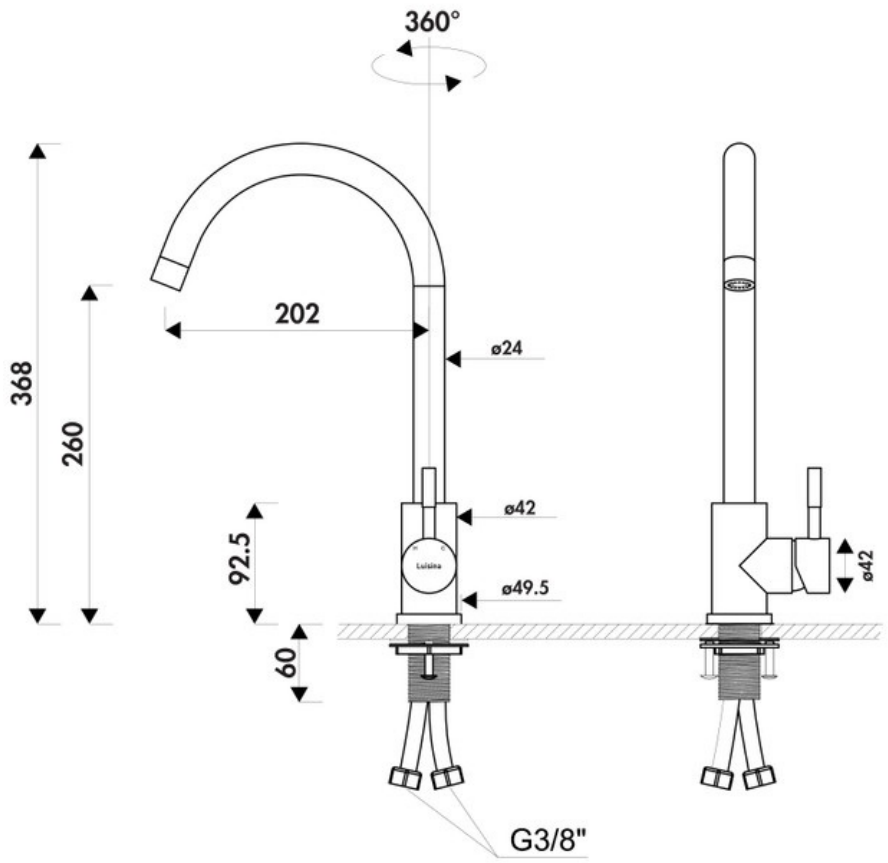

La Boisinière - 35530 Servon-sur-Vilaine
Tél : 02 99 00 24 24
SIRET 31828963400038 - RCS Rennes B 318 289 634 - TVA FR41318289634
SCD LUISINA © 1989-2025