luisina DESIGN

Timbre d'office Titanium

EV93021 021

Scannez-moi pour retrouver la fiche produit !

Evier à poser Esprit Chambord 2 bacs coloris Gris Titanium

Diamètre de perçage pour la manette de vidage : 35 mm. Evier à poser Luisigranit avec vidage manuel chromé. Cet évier ne possède pas de bandeau à l'arrière.

Spécifications techniques

Matériau & Coloris

Matériau	Luisigranit
Couleur	Gris foncé
Couleur évier	Titanium

Dimensions & Poids

Largeur (en mm)	890
Profondeur (en mm)	630
Dimension sous meuble (en mm)	900
Largeur cuve 1 (en mm)	395
Profondeur cuve 1 (en mm)	420
Hauteur cuve 1 (en mm)	185
Diamètre bonde cuve 1 (en mm)	90

Largeur cuve 2 (en mm)	395
Profondeur cuve 2 (en mm)	355
Hauteur cuve 2 (en mm)	185
Diamètre bonde cuve 2 (en mm)	90
Poids net (en kg)	30.02
Largeur cuve principale (en mm)	395

Informations complémentaires

Type d'évier	À poser
Nombre de bacs	2 bacs
Type vidage	Manuel chromé
Trop plein	Oui
Montage robinetterie sur évier	Oui
Positionnement égouttoir	Arrière
Nombre trous prépercés par côté	1
Nombre d'égouttoirs	2
Norme	EN13310
Code EAN	3537390318080
Marque	Luisina

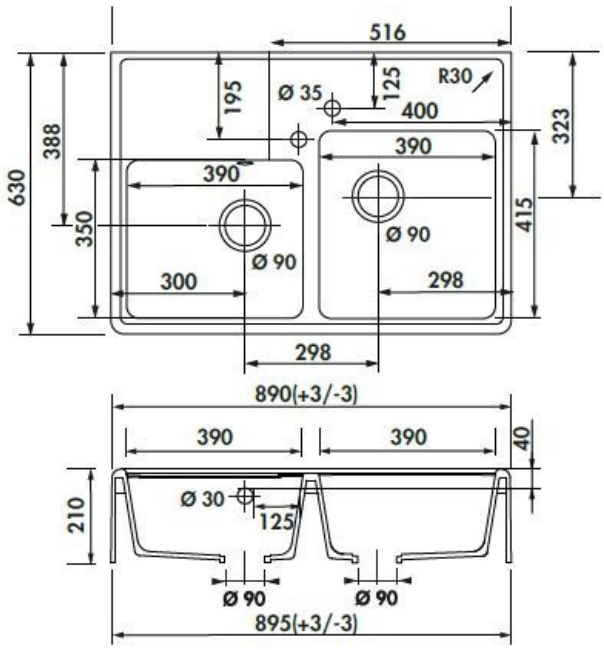

La Boisinière - 35530 Servon-sur-Vilaine
Tél : 02 99 00 24 24
SIRET 31828963400038 - RCS Rennes B 318 289 634 - TVA FR41318289634
SCD LUISINA © 1989-2025