luisina DESIGN

# RC821015

RC821015

## Mitigeur de cuisine Luisina, bec pivotant chromé

Mitigeur avec cartouche céramique. Flexibles fixes.

Scannez-moi pour retrouver la fiche produit !

# Spécifications techniques

## Matériau & Coloris

| | |
|---|---|
| Matériau | Laiton |
| Couleur | Chromé |

## Dimensions & Poids

| | |
|---|---|
| Hauteur (en mm) | 368 |
| Hauteur sous bec (en mm) | 240 |
| Longueur de bec (en mm) | 253 |
| Diamètre base (en mm) | 48 |
| Perçage (en mm) | 35 |

## Informations complémentaires

| | |
|---|---|
| Type de modèle | Mitigeur |
| Type de bec | Bec pivotant |
| Douchette | Sans douchette |
| Mécanisme | Cartouche à disque céramique |
| Raccordement | Flexible 3/8 |

| | |
|---|---|
| Degré de rotation (°) | 360 |
| Norme | ACS |
| Code EAN | 3537390413280 |

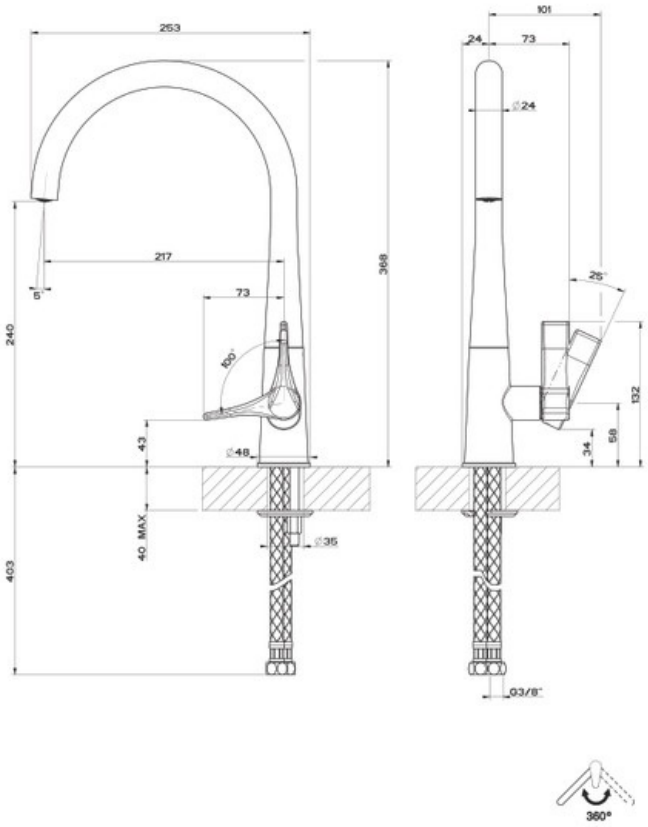


luisina
DESIGN

*La Boisinière - 35530 Servon-sur-Vilaine*
Tél : 02 99 00 24 24
SIRET 31828963400038 - RCS Rennes B 318 289 634 - TVA FR41318289634
SCD LUISINA © 1989-2024