luisina DESIGN

Tam Tam Croma

EV85011 022

Evier à encastrer Luisina 1 grand bac, 1 égouttoir coloris Croma

Evier à encastrer Luisigranit avec vidage manuel chromé.

Scannez-moi pour retrouver la fiche produit !

Spécifications techniques

Matériau & Coloris

Matériau	Luisigranit
Couleur	Gris
Couleur évier	Croma

Dimensions & Poids

Largeur (en mm)	1000
Profondeur (en mm)	500
Dimension mini sous-évier (en mm)	600
Largeur encastrement (en mm)	980
Profondeur encastrement (en mm)	480
Largeur cuve (en mm)	480
Profondeur cuve (en mm)	440
Hauteur cuve (en mm)	200
Diamètre bonde cuve (en mm)	90
Rayon angle (en mm)	10

Poids net (en kg)	14.72

Informations complémentaires

Type d'évier	À encastrer
Nombre de bacs	1 grand bac
Type vidage	Manuel chromé
Trop plein	Oui
Montage robinetterie sur évier	Oui
Positionnement égouttoir	Réversible
Nombre trous prépercés par côté	1
Nombre d'égouttoirs	1
Norme	EN13310
Code EAN	3537390261751
Marque	Luisina

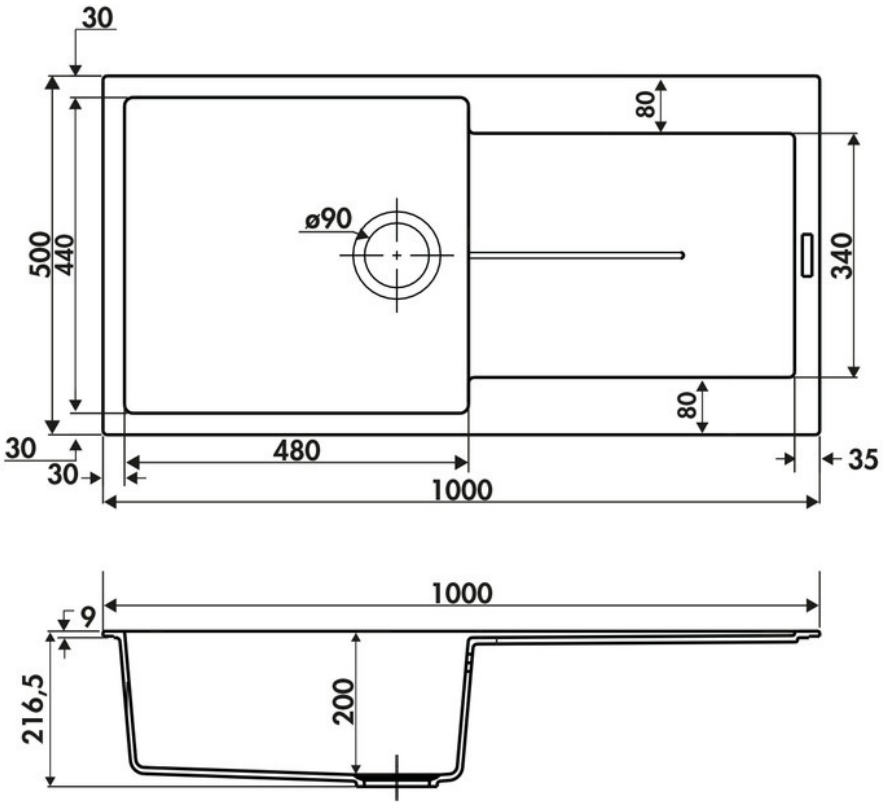

La Boisinière - 35530 Servon-sur-Vilaine
Tél : 02 99 00 24 24
SIRET 31828963400038 - RCS Rennes B 318 289 634 - TVA FR41318289634

SCD LUISINA © 1989-2025