luisina DESIGN

Neptune Blanc

HO0008006

Hotte îlot Airone Neptune 66 cm coloris Blanc

Hotte livrée en version recyclage.

Scannez-moi pour retrouver la fiche produit !

Spécifications techniques

Matériau & Coloris

Matériau	Métal / Verre
Couleur	Blanc

Dimensions & Poids

Catégorie dimension hotte (en mm)	600 - 900
Largeur (en mm)	660
Profondeur (en mm)	660
Hauteur (en mm)	160
Diamètre de sortie d'air (en mm)	150
Poids net (en kg)	18
Hauteur mini avec câble (en mm)	460
Hauteur maxi avec câble (en mm)	2010

Informations complémentaires

Marque hotte	Airone
Type de hotte	Ilot

Installation	Recyclage
Commandes	Télécommande/Molette sur hotte
Nombre vitesse aspiration	4
Débit d'air minimum (m3/h)	350
Débit d'air max (m3/h)	650
Niveau sonore min (dB)	45
Niveau sonore max (dB)	66
Pression (PBEP)(PA)	380
Eclairage	Lampe LED+Bande LED
Nombre de lampes	5 x 1,2W + 1 x 19W
Filtre à charbon	Filtres à charbon inclus
Types de filtres à charbon	Recharge charbon actif 4Kg
Référence filtre à charbon	KSC01
Filtres à graisse	Filtre à graisse inclus
Types de filtres à graisse	Aluminium
Indicateur de saturation des filtres	Oui
Timer	Arrêt automatique
Température Kelvin (°K)	3000
Code EAN	3537390604138
Nouveautés	Oui

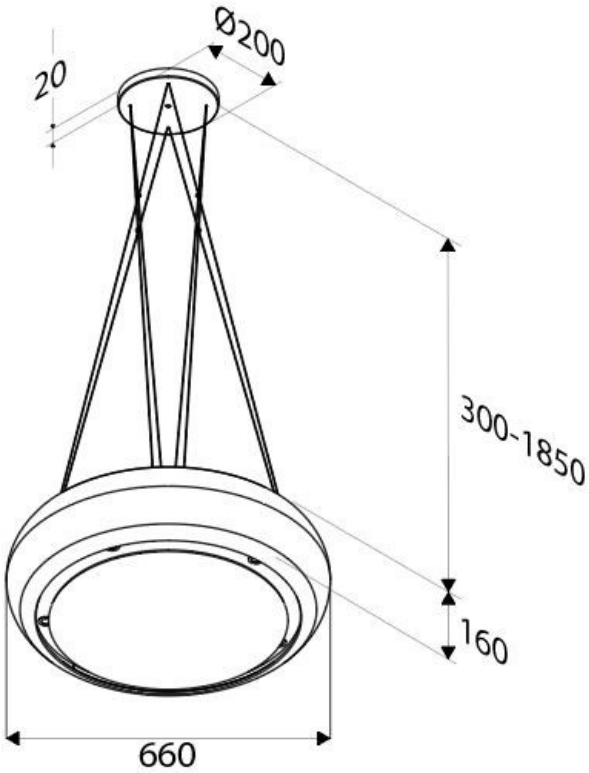

luisina
DESIGN

La Boisinière - 35530 Servon-sur-Vilaine
Tél : 02 99 00 24 24
SIRET 31828963400038 - RCS Rennes B 318 289 634 - TVA FR41318289634
SCD LUISINA © 1989-2025