luisina DESIGN

Vibrato Inox nid d'abeille

EVSP52IND10

Scannez-moi pour retrouver la fiche produit !

Cuve sous-plan Luisina 1 bac coloris Inox Nid d'abeille, vidage automatique carré inox

Diamètre de perçage pour la manette de vidage : 35 mm. Cuve sous-plan Luisinox avec vidage automatique carré inox.

Spécifications techniques

Matériau & Coloris

Matériau	Luisinox
Couleur	Inox nid d'abeille
Couleur évier	Inox nid d'abeille

Dimensions & Poids

Largeur (en mm)	390
Profondeur (en mm)	450
Dimension sous meuble (en mm)	450
Largeur encastrement (en mm)	340
Profondeur encastrement (en mm)	400
Largeur cuve (en mm)	340
Profondeur cuve (en mm)	400

Hauteur cuve (en mm)	191
Diamètre bonde cuve (en mm)	90
Largeur cuve principale (en mm)	340

Informations complémentaires

Type de cuve	Sous-plan
Nombre de bacs	1 bac
Type vidage	Automatique carré inox
Trop plein	Oui
Montage robinetterie sur évier	Non
Norme	EN13310
Marque	Luisina

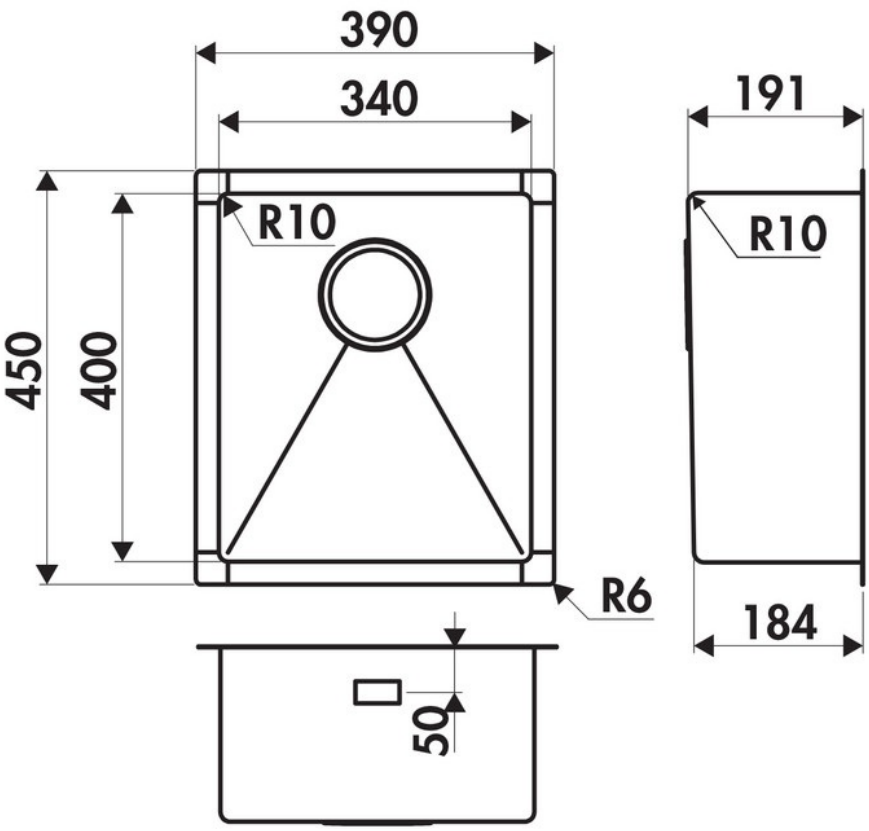

luisina DESIGN

La Boisinière - 35530 Servon-sur-Vilaine
Tél : 02 99 00 24 24
SIRET 31828963400038 - RCS Rennes B 318 289 634 - TVA FR41318289634
SCD LUISINA © 1989-2025