luisina DESIGN

Baignoire Windsor

E3

Baignoire TSFR Windsor 1690 x 745 mm

Baignoire Windsor en acrylique double enveloppe.

Scannez-moi pour retrouver la fiche produit !

Spécifications techniques

Matériau & Coloris

Matériau	Acrylique
Couleur	Blanc

Dimensions & Poids

Longueur (en mm)	1690
Largeur (en mm)	745
Hauteur (en mm)	620
Longueur intérieure (en mm)	1180
Largeur intérieure (en mm)	440
Hauteur intérieure (en mm)	450
Poids net (en kg)	47

Informations complémentaires

Type de baignoire	Baignoire îlot
Contenance (en L)	130
Pieds	Non inclus

Tablier	Inclus
Bonde	En option - W4 / W21 / CW6
Emplacement vidage	Central
Plage robinetterie	Non
Code EAN	5055806003859

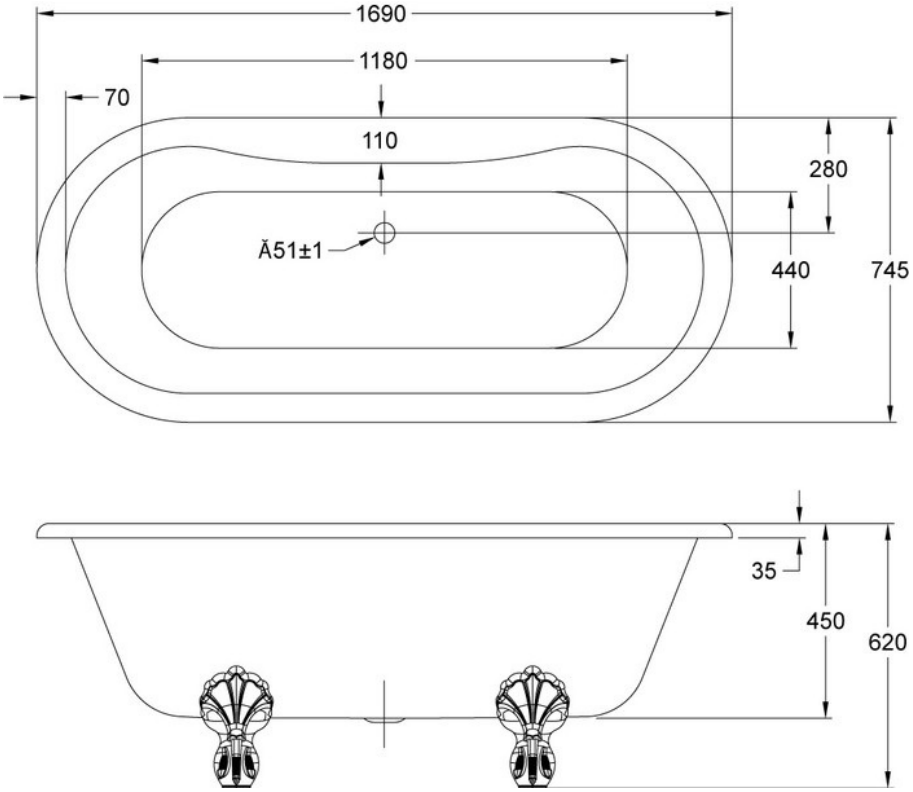

luisina
DESIGN

La Boisinière - 35530 Servon-sur-Vilaine
Tél : 02 99 00 24 24
SIRET 31828963400038 - RCS Rennes B 318 289 634 - TVA FR41318289634
SCD LUISINA © 1989-2025