luisina DESIGN

Colonne Tyko +

TY85330/34015

Colonne de douche thermostatique Tyko +

Colonne de douche équipé d'un blocage de sécurité à 38°C.

Scannez-moi pour retrouver la fiche produit !

Spécifications techniques

Matériau & Coloris

Matériau	Laiton
Couleur	Chromé

Dimensions & Poids

Hauteur (en mm)	1150
Longueur du bras (en mm)	313
Dimension pomme haute (en mm)	Ø 240
Flexible de douche (en mm)	1500
Entraxe (en mm)	150 ± 20
Poids net (en kg)	5.5

Informations complémentaires

Type de modèle	Colonne de douche
Installation	Murale sans encastrement
Douchette	Douchette mobile 2 jets
Support douchette	Coulissant et orientable

Sécurité anti-brûlure	Blocage de sécurité 38°C
Clapet anti-retour	Oui
Code EAN	8018014998772

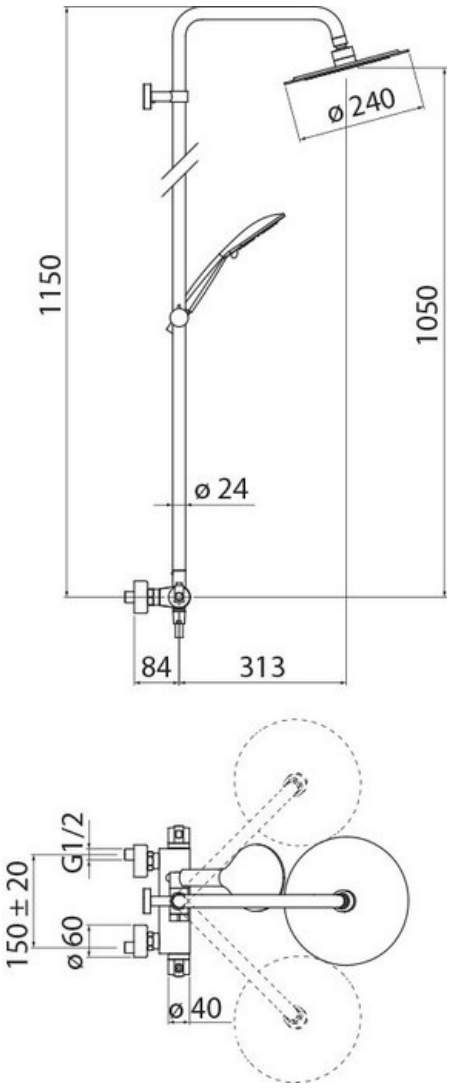

La Boisinière - 35530 Servon-sur-Vilaine
Tél : 02 99 00 24 24
SIRET 31828963400038 - RCS Rennes B 318 289 634 - TVA FR41318289634
SCD LUISINA © 1989-2024