luisina DESIGN

Set Up

AD146/32009

Set de douche avec prise d'eau Up noir mat

Set de douche avec prise d'eau Ø 1/2".

Scannez-moi pour retrouver la fiche produit !

Spécifications techniques

Matériau & Coloris

Matériau	Laiton
Couleur	Noir

Dimensions & Poids

Flexible de douche (en mm)	1500
Diamètre base (en mm)	Ø26
Poids net (en kg)	0.8

Informations complémentaires

Type de modèle	Douchette / Flexible
Installation	Murale sans encastrement
Douchette	Douchette mobile monojet
Support douchette	Fixe
Code EAN	8018014008228

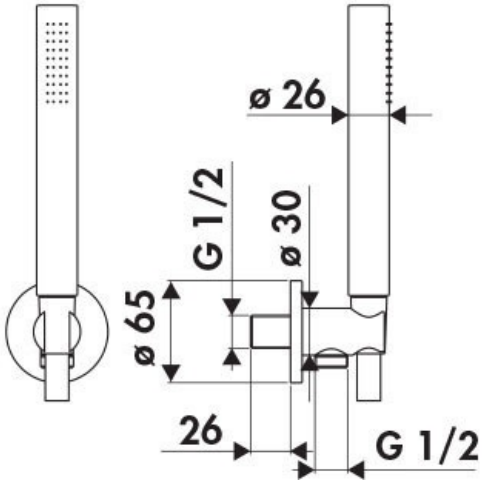

luisina
DESIGN

La Boisinière - 35530 Servon-sur-Vilaine
Tél : 02 99 00 24 24
SIRET 31828963400038 - RCS Rennes B 318 289 634 - TVA FR41318289634
SCD LUISINA © 1989-2025