luisina DESIGN

Cisterna Ivory

EV6703 02 FU

Cuve sous-plan carrée Villeroy & Boch 1 bac coloris Ivory

Manette de vidage en laiton. Pour le perçage de la manette, prévoir un diamètre de 20 mm. Découpe : voir le plan livré avec la cuve. Cuve sous-plan Luisiceram avec vidage automatique chromé.

Scannez-moi pour retrouver la fiche produit !

Spécifications techniques

Matériau & Coloris

Matériau	Luisiceram
Couleur	Beige
Couleur évier	Ivory

Dimensions & Poids

Largeur (en mm)	445
Profondeur (en mm)	445
Dimension mini sous-évier (en mm)	500
Largeur encastrement (en mm)	376
Profondeur encastrement (en mm)	376
Largeur cuve (en mm)	390
Profondeur cuve (en mm)	390
Hauteur cuve (en mm)	200
Diamètre bonde cuve (en mm)	90
Poids net (en kg)	15

Informations complémentaires

Type de cuve	Sous-plan
Nombre de bacs	1 bac
Type vidage	Automatique chromé
Trop plein	Oui
Montage robinetterie sur évier	Non
Norme	EN13310
Code EAN	3537390235462
Marque	Villeroy & Boch

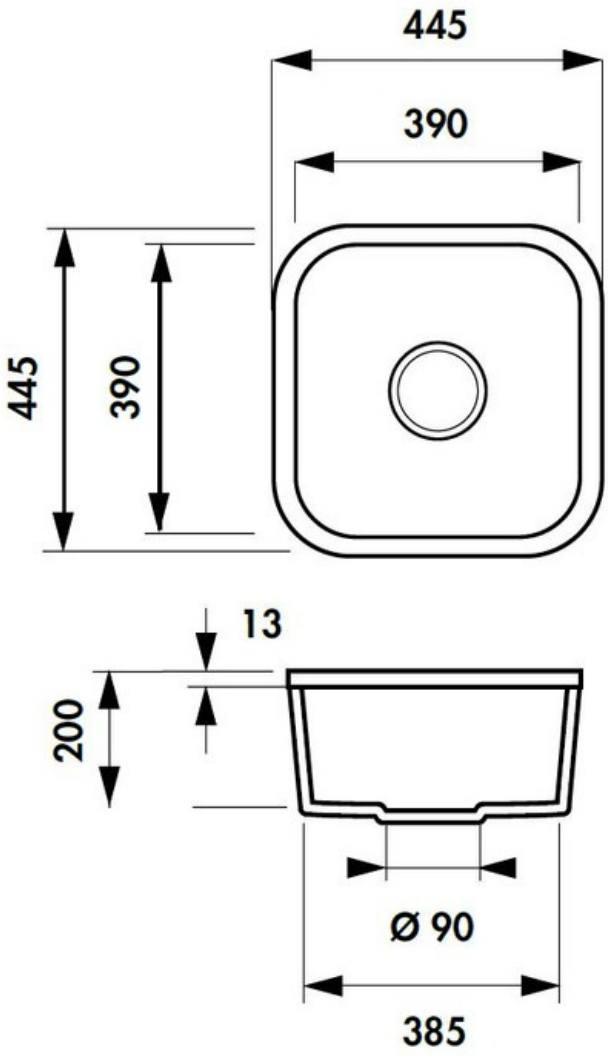

La Boisinière - 35530 Servon-sur-Vilaine
Tél : 02 99 00 24 24
SIRET 31828963400038 - RCS Rennes B 318 289 634 - TVA FR41318289634
SCD LUISINA © 1989-2025