luisina DESIGN

Subway Crème

EV6712 02 KR

Evier à encastrer Villeroy & Boch 1 bac, 1 vide-sauce, 1 égouttoir coloris Crème

Diamètre de perçage pour la manette de vidage : 35 mm. Evier à encastrer Luisiceram avec vidage automatique chromé.

Scannez-moi pour retrouver la fiche produit !

Spécifications techniques

Matériau & Coloris

Matériau	Luisiceram
Couleur	Beige
Couleur évier	Crème

Dimensions & Poids

Largeur (en mm)	1000
Profondeur (en mm)	510
Dimension sous meuble (en mm)	600
Largeur encastrement (en mm)	970
Profondeur encastrement (en mm)	480
Largeur cuve 1 (en mm)	360
Profondeur cuve 1 (en mm)	350
Hauteur cuve 1 (en mm)	220
Diamètre bonde cuve 1 (en mm)	90

Largeur cuve 2 (en mm)	125
Profondeur cuve 2 (en mm)	350
Diamètre bonde cuve 2 (en mm)	46
Poids net (en kg)	26.1
Largeur cuve principale (en mm)	360

Informations complémentaires

Type d'évier	À encastrer
Nombre de bacs	1 bac 1/2
Type vidage	Automatique chromé
Trop plein	Oui
Montage robinetterie sur évier	Oui
Positionnement égouttoir	Gauche
Nombre trous prépercés par côté	4
Nombre d'égouttoirs	1
Norme	EN13310
Code EAN	3537390241456
Marque	Villeroy & Boch

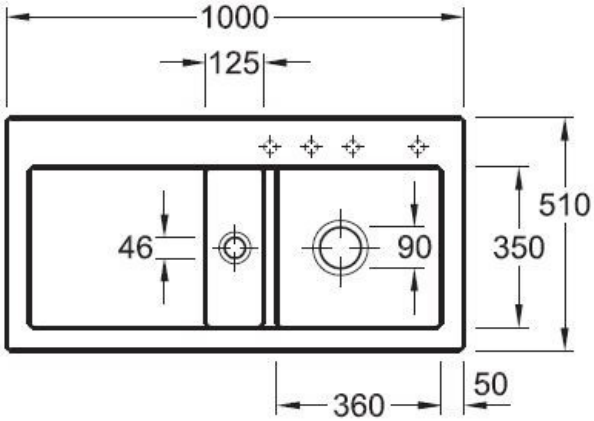

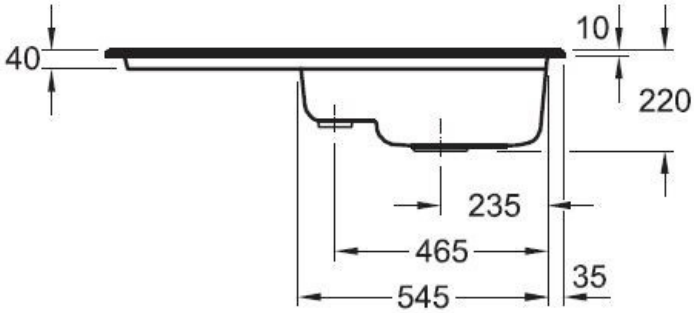

luisina
DESIGN

La Boisinière - 35530 Servon-sur-Vilaine
Tél : 02 99 00 24 24
SIRET 31828963400038 - RCS Rennes B 318 289 634 - TVA FR41318289634
SCD LUISINA © 1989-2025