luisina DESIGN

Condor Timber

EV6745 02 TR

Evier à encastrer Villeroy & Boch 1 bac, 1 égouttoir coloris Timber

Diamètre de perçage pour la manette de vidage : 35 mm. Evier à encastrer Luisiceram avec vidage automatique chromé.

Scannez-moi pour retrouver la fiche produit !

Spécifications techniques

Matériau & Coloris

Matériau	Luisiceram
Couleur	Taupe
Couleur évier	Timber

Dimensions & Poids

Largeur (en mm)	800
Profondeur (en mm)	510
Dimension mini sous-évier (en mm)	450
Largeur encastrement (en mm)	760
Profondeur encastrement (en mm)	470
Largeur cuve (en mm)	300
Profondeur cuve (en mm)	410
Hauteur cuve (en mm)	200
Diamètre bonde cuve (en mm)	90

Poids net (en kg)	18.54

Informations complémentaires

Type d'évier	À encastrer
Nombre de bacs	1 bac
Type vidage	Automatique chromé
Trop plein	Oui
Montage robinetterie sur évier	Oui
Positionnement égouttoir	Réversible
Nombre trous prépercés par côté	1
Nombre d'égouttoirs	1
Norme	EN13310
Code EAN	3537390310336
Marque	Villeroy & Boch

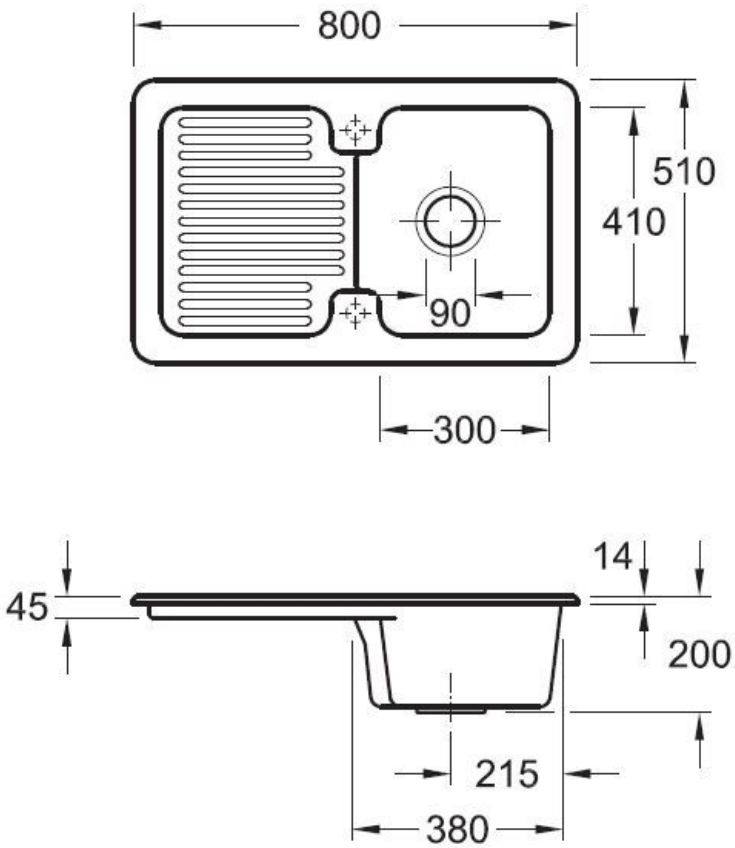

luisina DESIGN

Tél : 02 99 00 24 24
SIRET 31828963400038 - RCS Rennes B 318 289 634 - TVA FR41318289634
SCD LUISINA © 1989-2025