luisina DESIGN

Condor Timber

EV6732 02 TR

Evier à encastrer Villeroy & Boch 1 bac, 1 vide-sauce, 1 égouttoir coloris Timber

Diamètre de perçage pour la manette de vidage : 35 mm. Evier à encastrer Luisiceram avec vidage automatique chromé.

Scannez-moi pour retrouver la fiche produit !

Spécifications techniques

Matériau & Coloris

Matériau	Luisiceram
Couleur	Taupe
Couleur évier	Timber

Dimensions & Poids

Largeur (en mm)	860
Profondeur (en mm)	510
Dimension mini sous-évier (en mm)	500
Largeur encastrement (en mm)	825
Profondeur encastrement (en mm)	470
Largeur cuve 1 (en mm)	325
Profondeur cuve 1 (en mm)	400
Hauteur cuve 1 (en mm)	190
Diamètre bonde cuve 1 (en mm)	90

Largeur cuve 2 (en mm)	80
Diamètre bonde cuve 2 (en mm)	29
Poids net (en kg)	23.3

Informations complémentaires

Type d'évier	À encastrer
Nombre de bacs	1 bac 1/2
Type vidage	Automatique chromé
Trop plein	Oui
Montage robinetterie sur évier	Oui
Positionnement égouttoir	Réversible
Nombre trous prépercés par côté	1
Nombre d'égouttoirs	1
Norme	EN13310
Code EAN	3537390310084
Marque	Villeroy & Boch

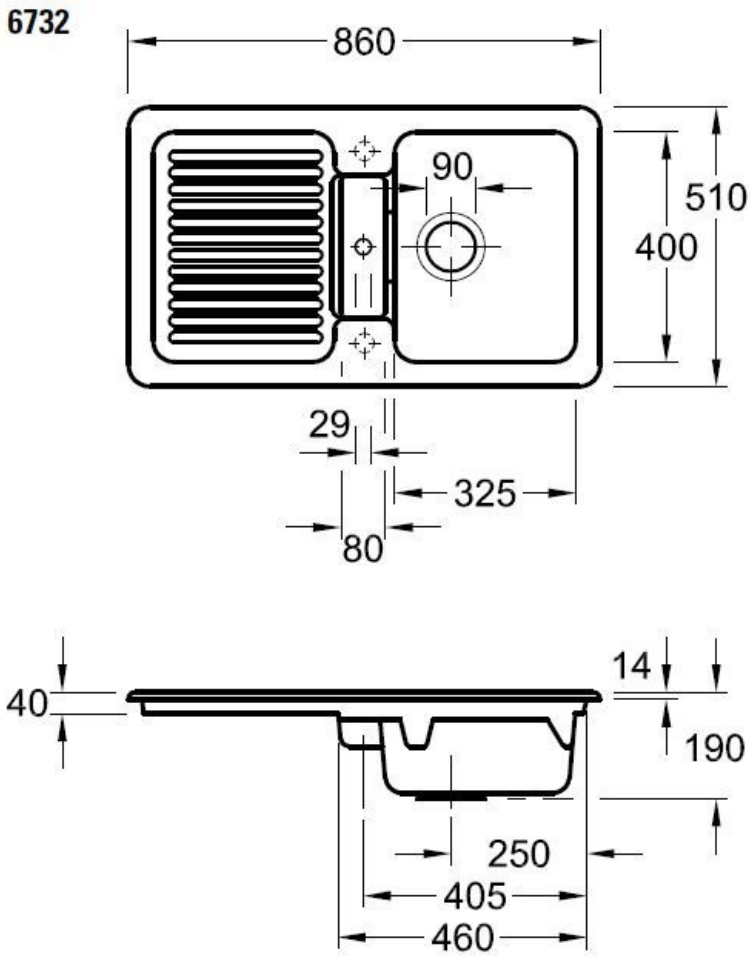

La Boisinière - 35530 Servon-sur-Vilaine
Tél : 02 99 00 24 24
SIRET 31828963400038 - RCS Rennes B 318 289 634 - TVA FR41318289634
SCD LUISINA © 1989-2024