luisina DESIGN

# Tam Tam Alpina

EV8511 116

Diamètre de perçage pour la manette de vidage : 35 mm. Evier à encastrer Luisigranit avec vidage automatique gain de place.

Scannez-moi pour retrouver la fiche produit !

## Spécifications techniques

### Matériau & Coloris

| | |
|---|---|
| Matériau | Luisigranit |
| Couleur | Blanc |
| Couleur évier | Alpina |

### Dimensions & Poids

| | |
|---|---|
| Largeur (en mm) | 1000 |
| Profondeur (en mm) | 500 |
| Dimension mini sous-évier (en mm) | 600 |
| Largeur encastrement (en mm) | 980 |
| Profondeur encastrement (en mm) | 480 |
| Largeur cuve 1 (en mm) | 345 |
| Profondeur cuve 1 (en mm) | 440 |
| Hauteur cuve 1 (en mm) | 200 |
| Diamètre bonde cuve 1 (en mm) | 90 |
| Largeur cuve 2 (en mm) | 155 |
| Profondeur cuve 2 (en mm) | 295 |

| | |
|---|---|
| Hauteur cuve 2 (en mm) | 146 |
| Diamètre bonde cuve 2 (en mm) | 90 |
| Rayon angle (en mm) | 10 |
| Poids net (en kg) | 15.7 |

## Informations complémentaires

| | |
|---|---|
| Type d'évier | À encastrer |
| Nombre de bacs | 1 bac 1/2 |
| Type vidage | Automatique gain de place |
| Trop plein | Oui |
| Montage robinetterie sur évier | Oui |
| Positionnement égouttoir | Réversible |
| Nombre trous prépercés par côté | 1 |
| Nombre d'égouttoirs | 1 |
| Norme | EN13310 |
| Code EAN | 3537390261843 |
| Marque | Luisina |

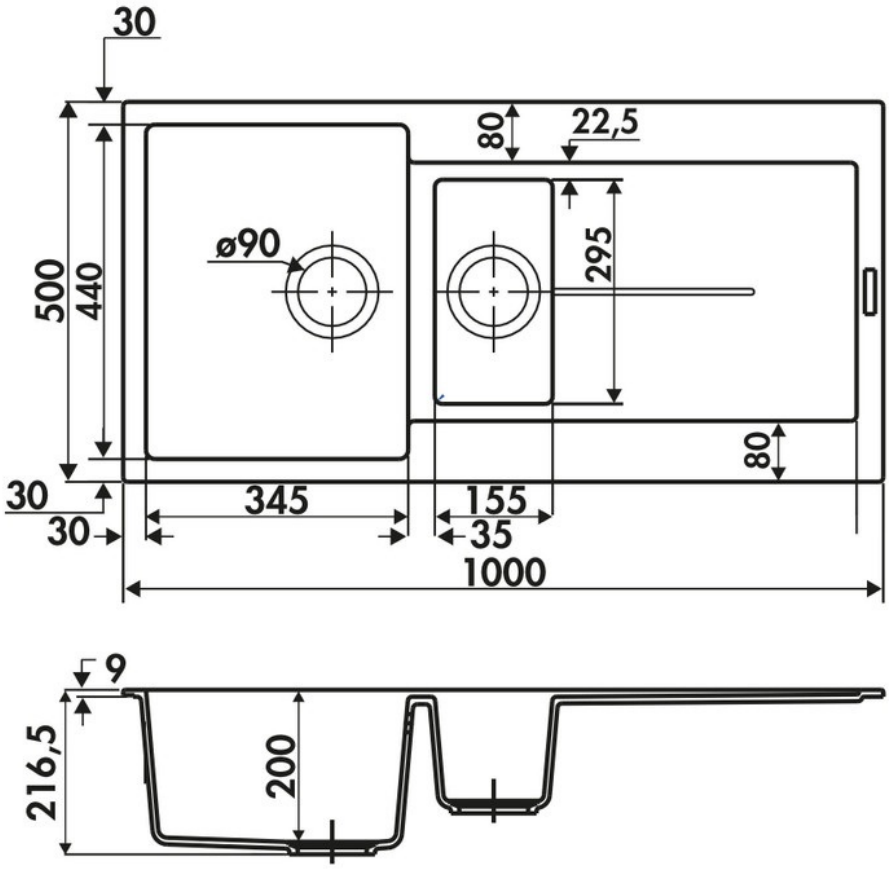

*La Boisinière - 35530 Servon-sur-Vilaine*
Tél : 02 99 00 24 24
SIRET 31828963400038 - RCS Rennes B 318 289 634 - TVA FR41318289634
SCD LUISINA © 1989-2024