luisina DESIGN

Mitigeur Mia

MI102158/2015

Mitigeur vasque mi-haut Mia

Mitigeur hauteur 231 mm avec vidage laiton clic-clac et équipé d'un limiteur de débit à 50%.

Scannez-moi pour retrouver la fiche produit !

Spécifications techniques

Matériau & Coloris

Matériau	Laiton
Couleur	Chromé

Dimensions & Poids

Hauteur (en mm)	231
Hauteur sous bec (en mm)	171
Longueur de bec (en mm)	207
Diamètre base (en mm)	Ø 47
Poids net (en kg)	2.12

Informations complémentaires

Type de modèle	Mitigeur vasque
Installation	À poser
Type de bec	Bec droit
Type de corps	Classique
Mécanisme	Cartouche à double position

Limiteur de débit	Oui
Aérateur anticalcaire	Oui
Vidage	Vidage 1 1/4" clic-clac
Raccordement	Flexibles inox Ø 3/8"
Code EAN	8018014949538

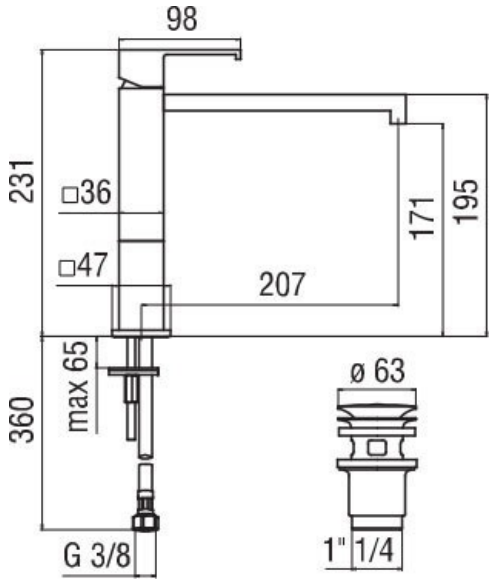

La Boisinière - 35530 Servon-sur-Vilaine
Tél : 02 99 00 24 24
SIRET 31828963400038 - RCS Rennes B 318 289 634 - TVA FR41318289634
SCD LUISINA © 1989-2024