luisina DESIGN

Vasque New Nordic

4062B/CRU

Vasque à poser New Nordic en porcelaine - Ø 400 mm

Vasque à poser.

Scannez-moi pour retrouver la fiche produit !

Spécifications techniques

Matériau & Coloris

Matériau	Porcelaine
Couleur	Naturel

Dimensions & Poids

Longueur (en mm)	Ø 400
Hauteur (en mm)	150
Diamètre bonde (en mm)	45
Poids net (en kg)	4

Informations complémentaires

Installation	À poser
Plage robinetterie	Non
Trop plein	Non
Vidage	Livré sans vidage
Code EAN	8435120429271

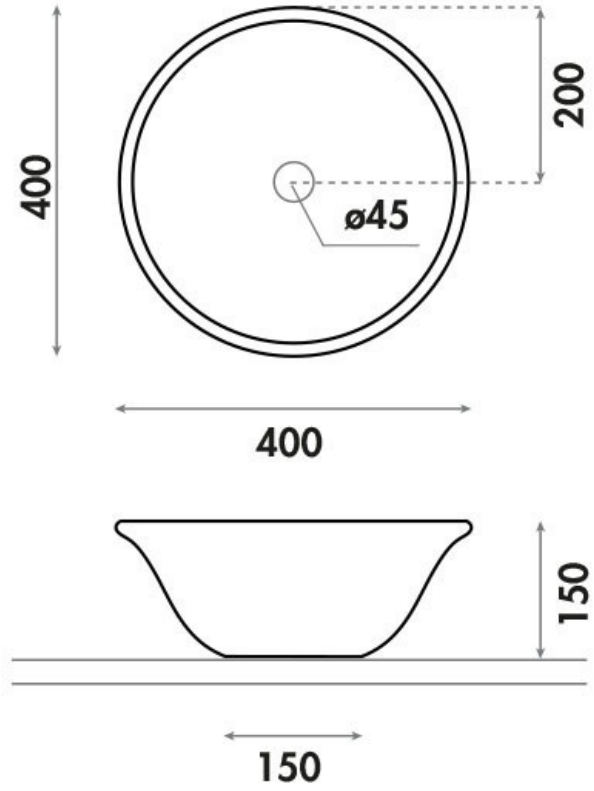

luisina
DESIGN

La Boisinière - 35530 Servon-sur-Vilaine
Tél : 02 99 00 24 24
SIRET 31828963400038 - RCS Rennes B 318 289 634 - TVA FR41318289634
SCD LUISINA © 1989-2024