luisina DESIGN

Verona Noir

H93184D009

Hotte livrée en version évacuation, classe énergétique B.

Scannez-moi pour retrouver la fiche produit !

Spécifications techniques

Matériau & Coloris

Matériau	Inox / Verre
Couleur	Noir

Dimensions & Poids

Catégorie dimension hotte (en mm)	600 - 900
Largeur (en mm)	845
Profondeur (en mm)	120
Hauteur (en mm)	350
Largeur encastrement (en mm)	832
Profondeur encastrement (en mm)	102
Diamètre de sortie d'air (en mm)	150
Poids net (en kg)	14.5

Informations complémentaires

Marque hotte	LuisiAir
Type de hotte	Plan de travail
Installation	Évacuation

Commandes	Clavier de commandes rétroéclairé
Puissance du moteur	109,7 W
Nombre vitesse aspiration	4
Débit d'air minimum (m3/h)	220
Débit d'air max (m3/h)	484
Niveau sonore min (dB)	57
Niveau sonore max (dB)	70
Pression (PBEP)(PA)	295
Consommation électrique annuelle (AEC)(KWH/A)	52.1
Filtre à charbon	Possibilité recyclage - Filtre à charbon inclus
Types de filtres à charbon	Filtre à charbon actif standard
Filtres à graisse	Filtre à graisse inclus
Types de filtres à graisse	Aluminium anodisé breveté avec collecteur de graisses
Classe d'efficacité énergétique	B
Classe d'efficacité fluidodynamique	C
Classe filtration des graisses	C
Code EAN	3537390411170

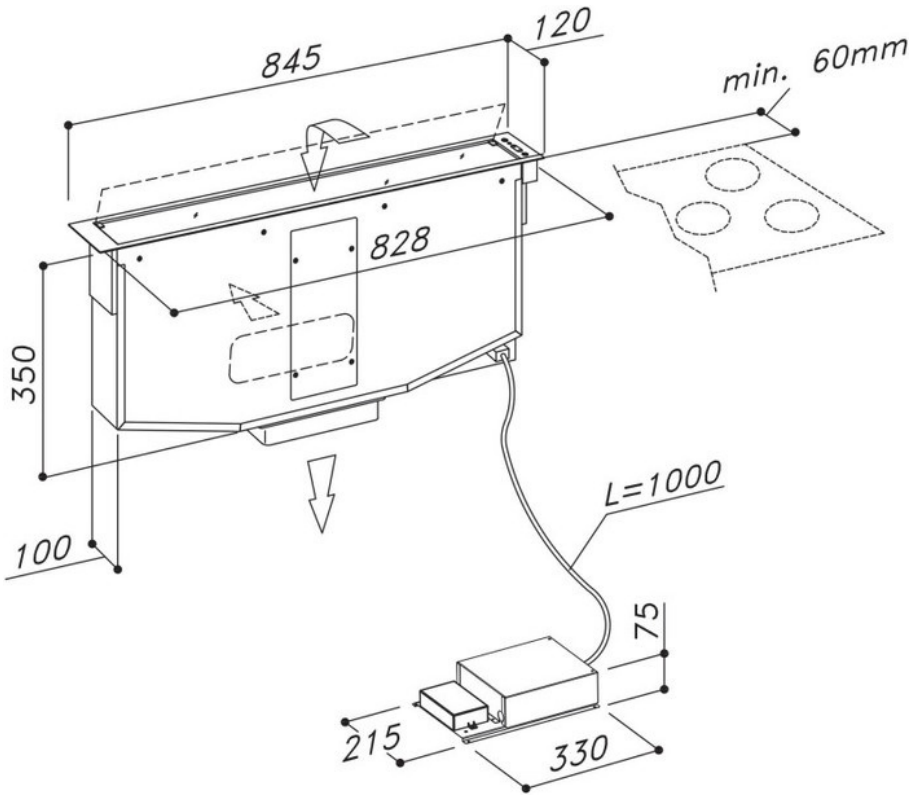

La Boisinière - 35530 Servon-sur-Vilaine
Tél : 02 99 00 24 24
SIRET 31828963400038 - RCS Rennes B 318 289 634 - TVA FR41318289634
SCD LUISINA © 1989-2023