luisina DESIGN

Vasque Circus

4158

Vasque en céramique à poser Circus - ∅ 420 mm

Vasque rond à poser, émaillage 4 faces avec trop-plein et plage de robinetterie.

Scannez-moi pour retrouver la fiche produit !

Spécifications techniques

Matériau & Coloris

Matériau	Céramique
Couleur	Blanc

Dimensions & Poids

Longueur (en mm)	∅420
Hauteur (en mm)	140
Diamètre bonde (en mm)	45
Poids net (en kg)	9

Informations complémentaires

Installation	À poser
Plage robinetterie	Oui - Percé
Trop plein	Oui
Code EAN	8435120463121

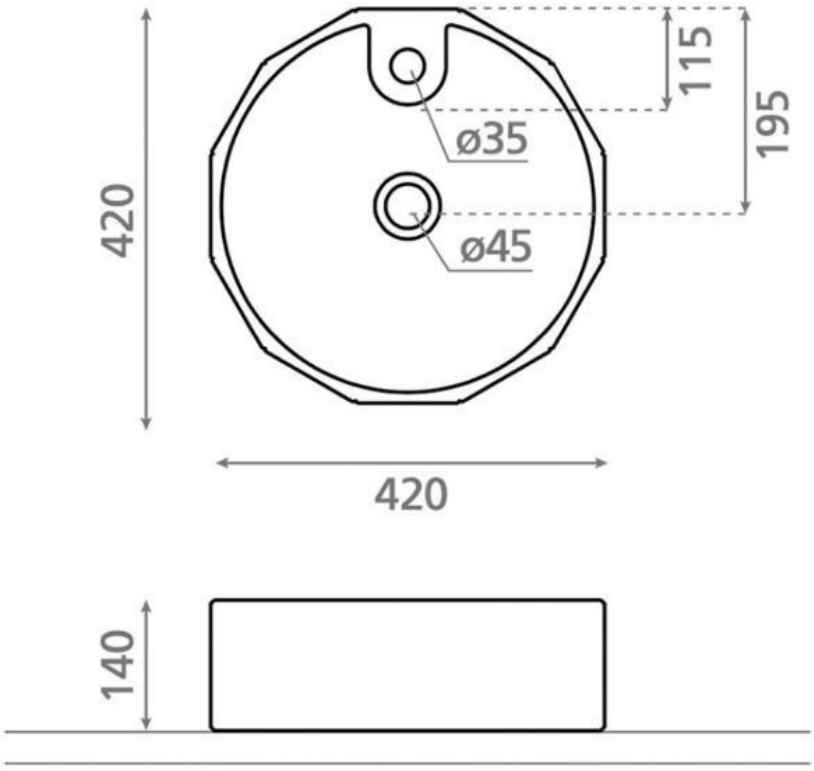

luisina
DESIGN

La Boisinière - 35530 Servon-sur-Vilaine
Tél : 02 99 00 24 24
SIRET 31828963400038 - RCS Rennes B 318 289 634 - TVA FR41318289634
SCD LUISINA © 1989-2025