luisina DESIGN

Mitigeur Acquarelli

AQ93660015

Mitigeur professionnel Acquarelli

Mitigeur équipé d'un limiteur de débit à 50%.

Scannez-moi pour retrouver la fiche produit !

Spécifications techniques

Matériau & Coloris

Matériau	Laiton
Couleur	Chromé

Dimensions & Poids

Longueur de bec (en mm)	147
Diamètre base (en mm)	Ø 55

Informations complémentaires

Type de modèle	Mitigeur bain douche
Installation	À encastrer sur gorge
Douchette	Douchette extractible 2 jets
Mécanisme	Cartouche à double position
Limiteur de débit	Oui
Raccordement	Flexibles inox Ø 3/8"
Code EAN	8018014033374

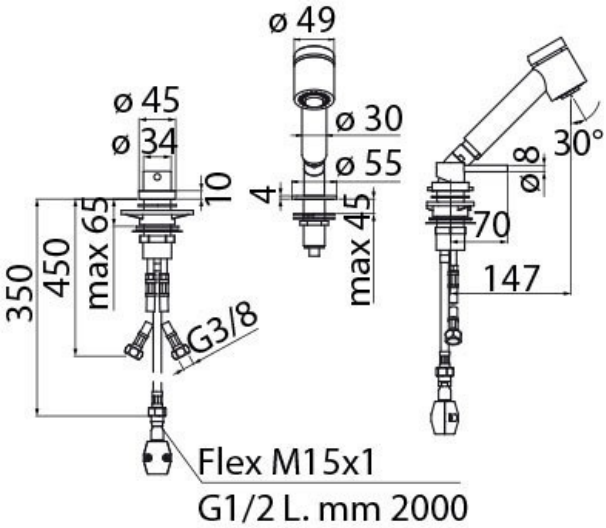

luisina
DESIGN

La Boisinière - 35530 Servon-sur-Vilaine
Tél : 02 99 00 24 24
SIRET 31828963400038 - RCS Rennes B 318 289 634 - TVA FR41318289634
SCD LUISINA © 1989-2024