luisina DESIGN

Baignoire Viride

R39

Baignoire Viride en lucite acrylique. Tablier pour compléter votre projet : Panneau R40 170x75x54 cm.

Scannez-moi pour retrouver la fiche produit !

Spécifications techniques

Matériau & Coloris

Matériau	Acrylique
Couleur	Blanc

Dimensions & Poids

Longueur (en mm)	1700
Largeur (en mm)	750
Hauteur (en mm)	585
Longueur intérieure (en mm)	1200
Largeur intérieure (en mm)	400
Hauteur intérieure (en mm)	435
Dimensions tablier (en mm)	1700X750X540
Poids net (en kg)	23.75

Informations complémentaires

Type de baignoire	Baignoire à encastrer
Contenance (en L)	135

Pieds	Inclus
Tablier	Non inclus
Bonde	En option -K140-A.01 / TK104-PL.01 / UTK-04.01 / TK157.01
Emplacement vidage	Extrémité
Barre de renfort	Oui
Plage robinetterie	Oui
Code EAN	5055806006027

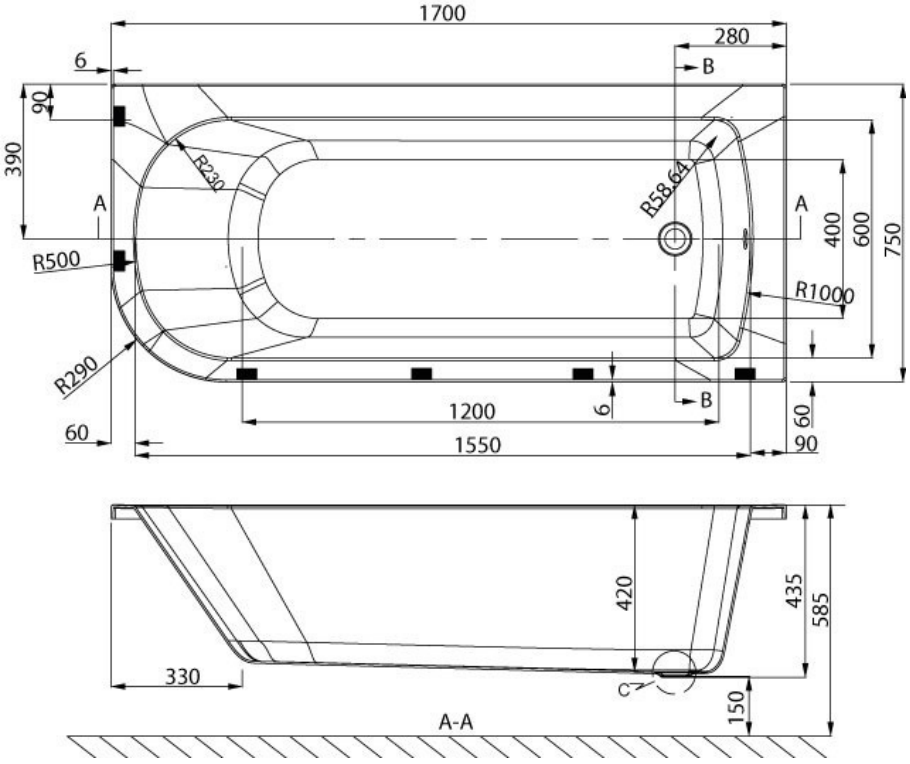

luisina DESIGN

La Boisinière - 35530 Servon-sur-Vilaine
Tél : 02 99 00 24 24
SIRET 31828963400038 - RCS Rennes B 318 289 634 - TVA FR41318289634
SCD LUISINA © 1989-2024