luisina DESIGN

Cuves simples Inox lisse

EVSP11IL4

Scannez-moi pour retrouver la fiche produit !

Cuve sous-plan rectangulaire Luisina 1 bac coloris Inox lisse, vidage rond chromé

Diamètre de perçage pour la manette de vidage : 35 mm. Cuve sous-plan Luisinox avec vidage automatique rond chromé. Epaisseur de l'inox : 1 mm.

Spécifications techniques

Matériau & Coloris

Matériau	Luisinox
Couleur	Inox lisse
Couleur évier	Inox lisse

Dimensions & Poids

Largeur (en mm)	440
Profondeur (en mm)	372
Dimension mini sous-évier (en mm)	500
Largeur encastrement (en mm)	410
Profondeur encastrement (en mm)	342
Largeur cuve (en mm)	342
Profondeur cuve (en mm)	410

Hauteur cuve (en mm)	190
Diamètre bonde cuve (en mm)	90
Poids net (en kg)	2.2
Rayon angle (en mm)	80 intérieur / 90 extérieur

Informations complémentaires

Type de cuve	Sous-plan
Nombre de bacs	1 bac
Type vidage	Automatique ronde chromée
Trop plein	Oui
Montage robinetterie sur évier	Non
Norme	EN13310
Code EAN	3537390366623
Marque	Luisina

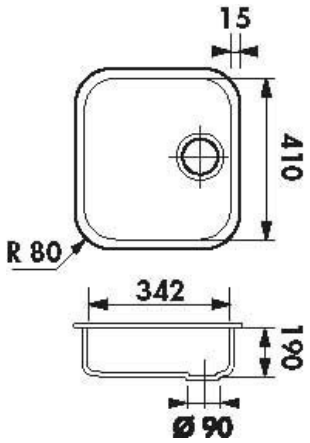

luisina
DESIGN

La Boisinière - 35530 Servon-sur-Vilaine
Tél : 02 99 00 24 24
SIRET 31828963400038 - RCS Rennes B 318 289 634 - TVA FR41318289634
SCD LUISINA © 1989-2025