luisina DESIGN

Baignoire Sustain

R4

Baignoire Acrylique Sustain 1600 x 700 mm

Baignoire Sustain en lucite acrylique. Tabliers pour compléter votre projet : Panneau avant R24F 160x54 cm. Panneau latéral R27E 68x54 cm.

Scannez-moi pour retrouver la fiche produit !

Spécifications techniques

Matériau & Coloris

Matériau	Acrylique
Couleur	Blanc

Dimensions & Poids

Longueur (en mm)	1600
Largeur (en mm)	700
Hauteur (en mm)	565
Longueur intérieure (en mm)	940
Largeur intérieure (en mm)	350
Hauteur intérieure (en mm)	415
Dimensions tablier (en mm)	1600x540 et 680x540
Poids net (en kg)	27.25

Informations complémentaires

Type de baignoire	Baignoire à encastrer

Contenance (en L)	98
Pieds	Inclus
Tablier	Non inclus
Bonde	En option -K140-A.01 / TK104-PL.01 / UTK-04.01 / TK157.01
Emplacement vidage	Extrémité
Barre de renfort	Oui
Plage robinetterie	Oui
Code EAN	5055806006041

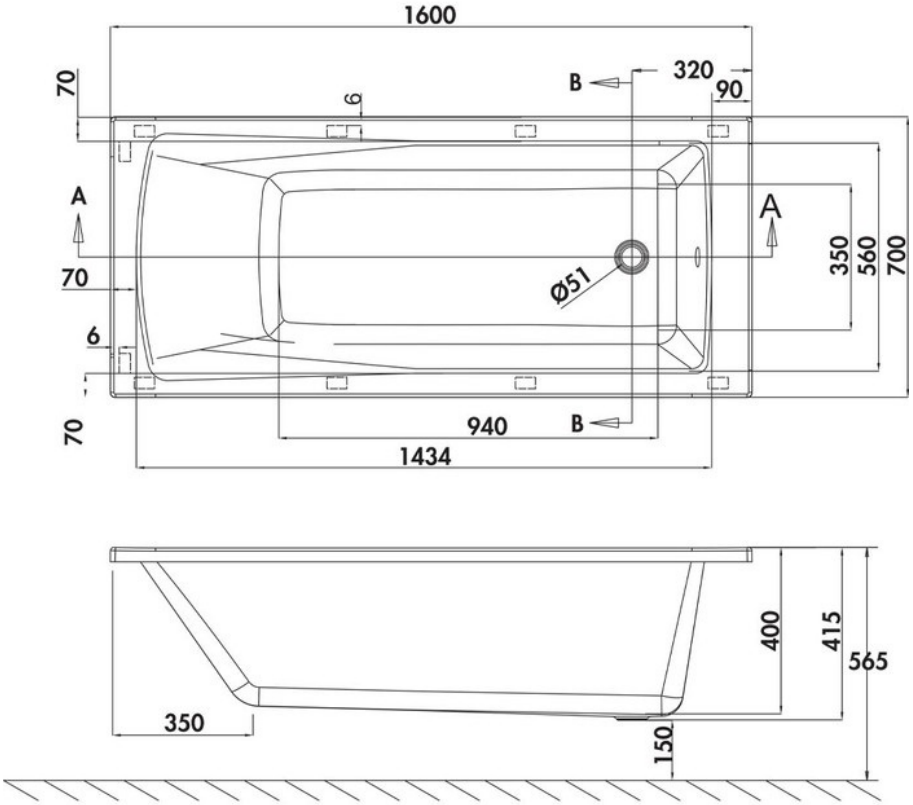

La Boisinière - 35530 Servon-sur-Vilaine
Tél : 02 99 00 24 24
SIRET 31828963400038 - RCS Rennes B 318 289 634 - TVA FR41318289634
SCD LUISINA © 1989-2024