luisina DESIGN

Monteverdi Inox lisse

EV31IL7

Cuve à encastrer Luisina 2 bacs coloris Inox lisse, vidage laiton lisse

Diamètre de perçage pour la manette de vidage : 35 mm. Cuve à encastrer Luisinox avec vidage automatique tirette laiton lisse

Scannez-moi pour retrouver la fiche produit !

Spécifications techniques

Matériau & Coloris

Matériau	Luisinox
Couleur	Inox lisse
Couleur évier	Inox lisse

Dimensions & Poids

Largeur (en mm)	770
Profondeur (en mm)	500
Dimension mini sous-évier (en mm)	800
Largeur encastrement (en mm)	750
Profondeur encastrement (en mm)	480
Largeur cuve 1 (en mm)	340
Profondeur cuve 1 (en mm)	400
Hauteur cuve 1 (en mm)	190
Diamètre bonde cuve 1 (en mm)	90

Largeur cuve 2 (en mm)	340
Profondeur cuve 2 (en mm)	400
Hauteur cuve 2 (en mm)	190
Diamètre bonde cuve 2 (en mm)	90
Poids net (en kg)	5

Informations complémentaires

Type de cuve	À encastrer
Nombre de bacs	2 bacs
Type vidage	Automatique tirette laiton lissee
Trop plein	Oui
Montage robinetterie sur évier	Oui
Positionnement égouttoir	Sans
Norme	EN13310
Code EAN	3537390368863
Marque	Luisina

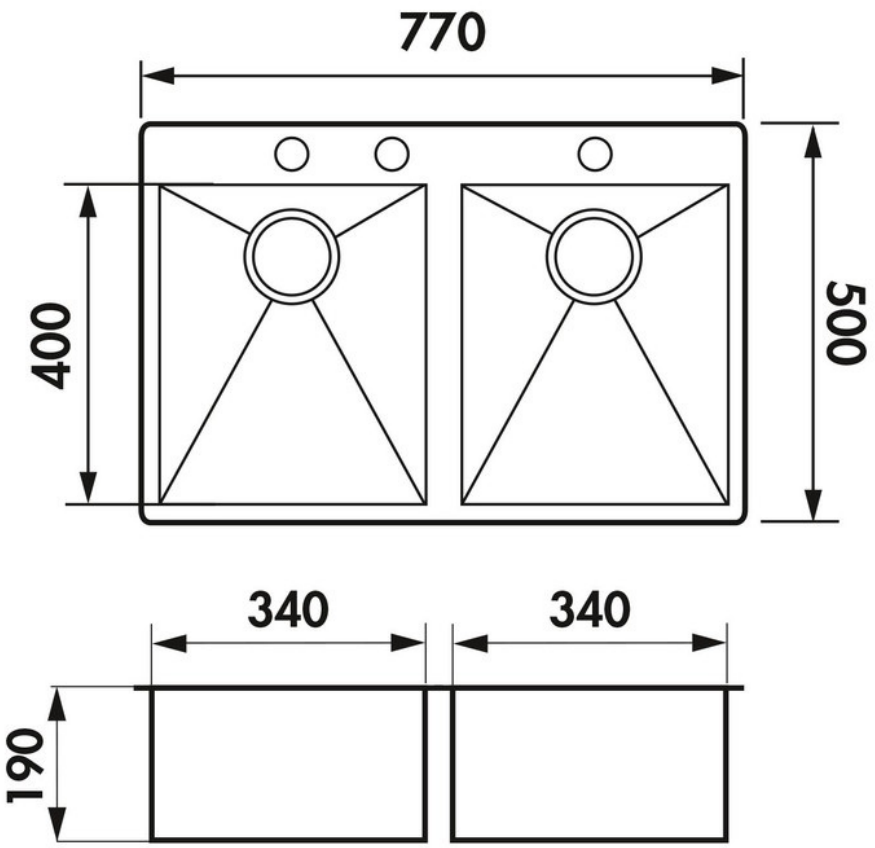

La Boisinière - 35530 Servon-sur-Vilaine
Tél : 02 99 00 24 24
SIRET 31828963400038 - RCS Rennes B 318 289 634 - TVA FR41318289634
SCD LUISINA © 1989-2024