luisina DESIGN

Succes Nero

EV5001009

Cuve à encastrer Luisina 1 bac coloris Nero

Diamètre de perçage pour la manette de vidage : 35 mm. Cuve à encastrer Luisiceram vidage automatique chromé.

Scannez-moi pour retrouver la fiche produit !

Spécifications techniques

Matériau & Coloris

Matériau	Luisiceram
Couleur	Noir
Couleur évier	Nero

Dimensions & Poids

Largeur (en mm)	510
Profondeur (en mm)	510
Dimension mini sous-évier (en mm)	500
Largeur encastrement (en mm)	470
Profondeur encastrement (en mm)	480
Largeur cuve (en mm)	420
Profondeur cuve (en mm)	385
Hauteur cuve (en mm)	200
Diamètre bonde cuve (en mm)	90

Rayon angle (en mm)	5
Poids net (en kg)	20

Informations complémentaires

Type de cuve	À encastrer
Nombre de bacs	1 bac
Type vidage	Automatique chromé
Trop plein	Oui
Montage robinetterie sur évier	Oui
Nombre trous prépercés par côté	3
Norme	EN13310
Code EAN	3537390516301
Marque	Luisina

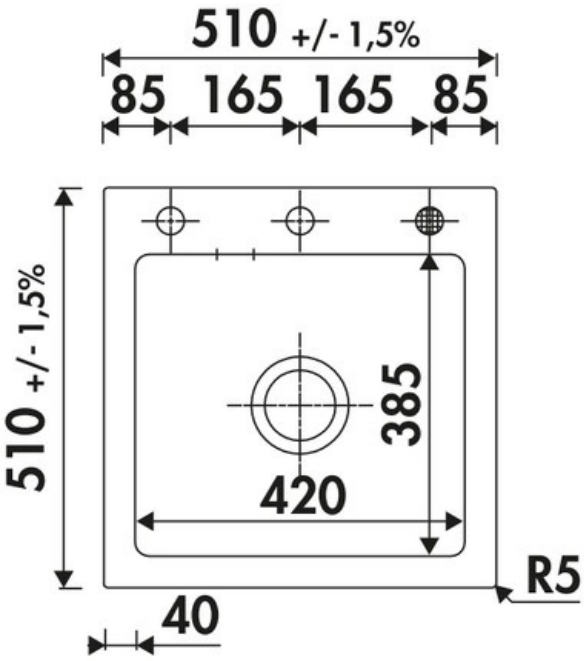

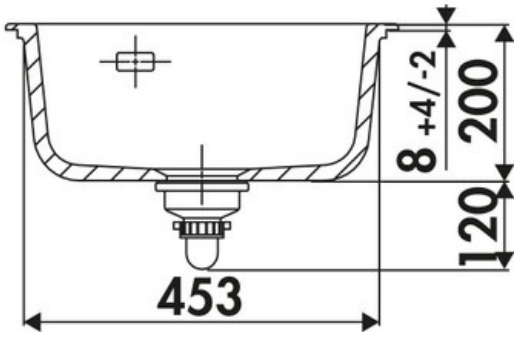

luisina
DESIGN

La Boisinière - 35530 Servon-sur-Vilaine
Tél : 02 99 00 24 24
SIRET 31828963400038 - RCS Rennes B 318 289 634 - TVA FR41318289634
SCD LUISINA © 1989-2025