luisina DESIGN

Pied rond basique Aspect inox 900 mm

ZDN PR890 057

Scannez-moi pour retrouver la fiche produit !

Pied de table rond en acier aspect inox H 900 mm - Ø80 mm

Interface d'assemblage OversizeD Delta7 en alliage de zinc, aluminium et cuivre. Clé BTR fournie pour le montage.

Spécifications techniques

Matériau & Coloris

Matériau	Acier
Couleur	Inox

Dimensions & Poids

Hauteur (en mm)	900
Réhausse par verrin (en mm)	0 /+ 30
Dimension pied (en mm)	Ø80
Poids net (en kg)	2.36

Informations complémentaires

Forme	Rond
Solidité	Vérin en ABS 1ère fusion
Fixations	Vis incluses
Code EAN	3537390318509

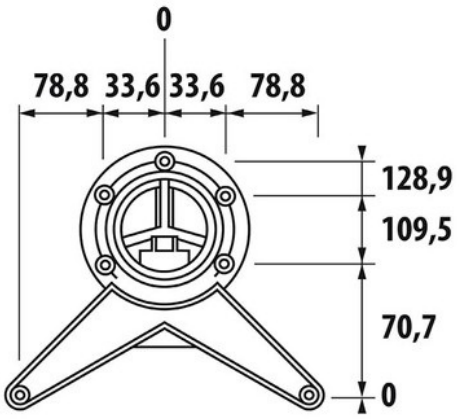

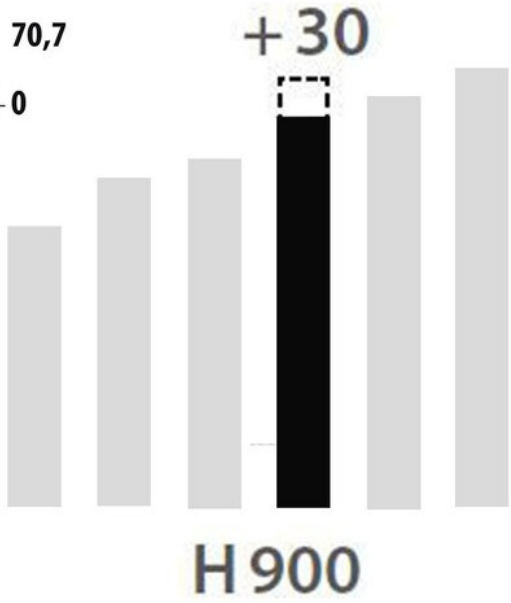

luisina
DESIGN

La Boisinière - 35530 Servon-sur-Vilaine
Tél : 02 99 00 24 24
SIRET 31828963400038 - RCS Rennes B 318 289 634 - TVA FR41318289634
SCD LUISINA © 1989-2025