luisina DESIGN

Trop -plein CW6

CW6

Trop-plein apparent pour baignoire avec bonde coloris chromé

Scannez-moi pour retrouver la fiche produit !

Spécifications techniques

Matériau & Coloris

Couleur	Chromé

Dimensions & Poids

Longueur (en mm)	75
Hauteur (en mm)	565

Informations complémentaires

Code EAN	5055806002913

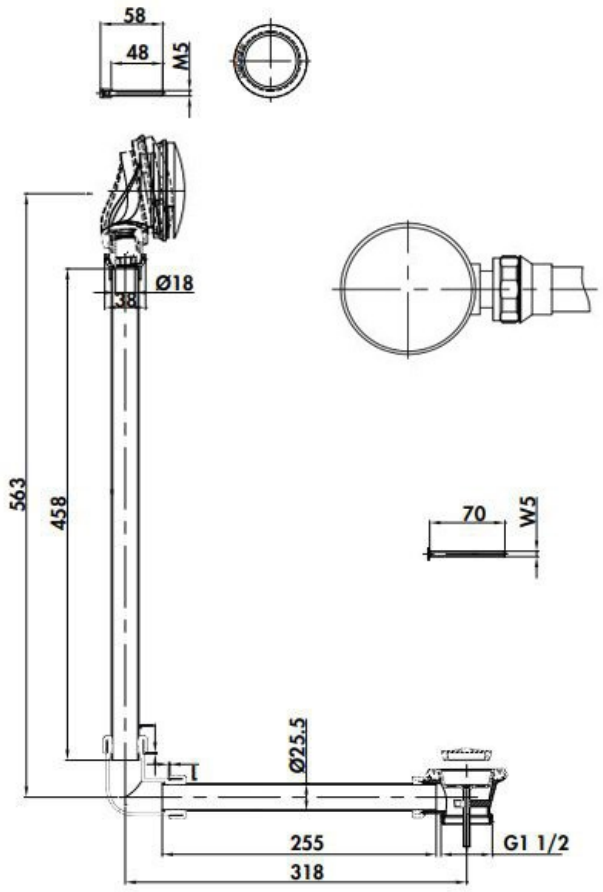

W4

luisina
DESIGN

La Boisinière - 35530 Servon-sur-Vilaine
Tél : 02 99 00 24 24
SIRET 31828963400038 - RCS Rennes B 318 289 634 - TVA FR41318289634
SCD LUISINA © 1989-2024