luisina DESIGN

Elle Blanc

PRF0097706B

Hotte murale Elica Elle 80 cm coloris Blanc

Hotte livrée en version évacuation, classe énergétique A. Accessoire en option : Filtre à charbon Elica CFC0140343.

Scannez-moi pour retrouver la fiche produit !

Spécifications techniques

Matériau & Coloris

Matériau	Verre
Couleur	Blanc

Dimensions & Poids

Catégorie dimension hotte (en mm)	600 - 900
Largeur (en mm)	810
Profondeur (en mm)	348
Hauteur (en mm)	570
Diamètre de sortie d'air (en mm)	150
Poids net (en kg)	26.8

Informations complémentaires

Marque hotte	Elica
Type de hotte	Verticale
Installation	Recyclage
Commandes	

	Infrarouge tactile 3V + 1
Puissance du moteur	257 W
Nombre vitesse aspiration	4
Débit d'air minimum (m3/h)	310
Débit d'air max (m3/h)	570
Débit d'air boost (m3/h)	750
Débit d'air selon vitesse (m3/h)	V1 - 310 m3/h ; V2 - 420 m3/h ; V3 - 570 m3/h ; V4+ - 750 m3/h
Niveau sonore min (dB)	52
Niveau sonore max (dB)	65
Niveau sonore boost (dB)	71
Niveau sonore selon vitesse (dB)	V1 - 52 dB ; V2 - 59 dB ; V3 - 65 dB ; V4+ - 71 dB
Pression (PBEP)(PA)	434
Consommation électrique annuelle (AEC)(KWH/A)	52.6
Eclairage	Lampes LEDs
Nombre de lampes	1 x 7 W
Filtre à charbon	Filtre à charbon inclus
Types de filtres à charbon	Filtre à charbon actif
Référence filtre à charbon	CFC0140343
Filtres à graisse	Filtre à graisse inclus
Types de filtres à graisse	Filtre à graisse haute filtration
Classe d'efficacité énergétique	A
Classe d'efficacité lumineuse	B
Classe d'efficacité fluidodynamique	A
Classe filtration des graisses	B
Clapet anti-retour	Oui
Indicateur de saturation des filtres	Oui
Code EAN	8020283054837

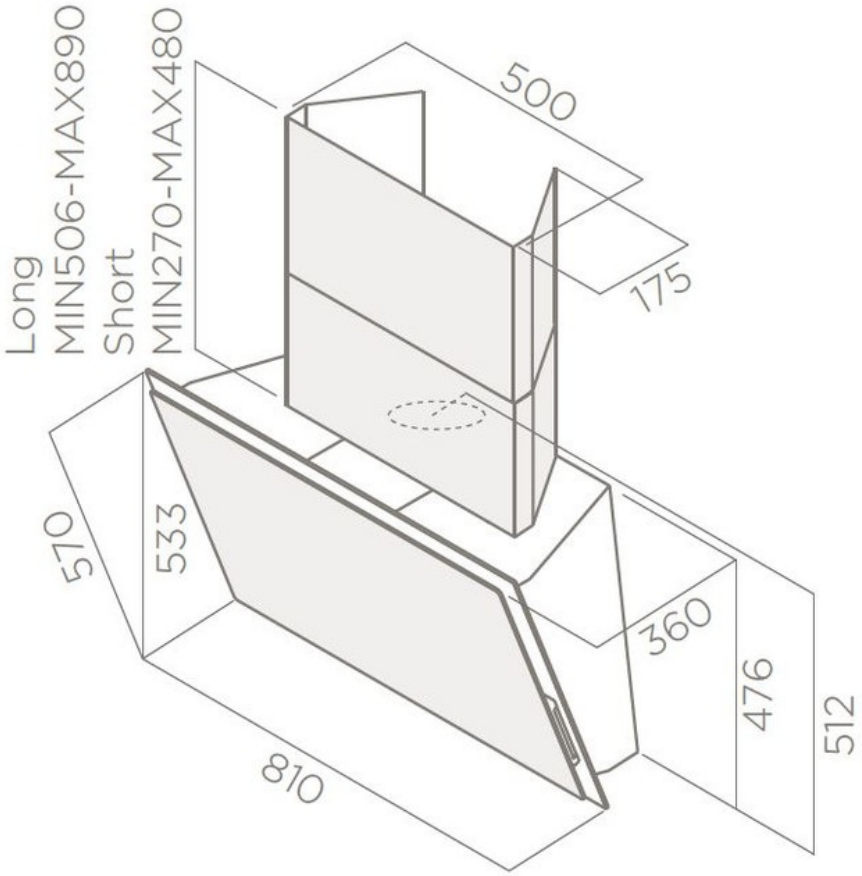

luisina
DESIGN

La Boisinière - 35530 Servon-sur-Vilaine
Tél : 02 99 00 24 24
SIRET 31828963400038 - RCS Rennes B 318 289 634 - TVA FR41318289634
SCD LUISINA © 1989-2025