luisina DESIGN

Eviers d'angle Inox lisse

EV2431 IL

Diamètre de perçage pour la manette de vidage : 35 mm. Evier à encastrer Luisinox avec vidage automatique chromé.

Scannez-moi pour retrouver la fiche produit !

Spécifications techniques

Matériau & Coloris

Matériau	Luisinox
Couleur	Inox lisse
Couleur évier	Inox lisse

Dimensions & Poids

Largeur (en mm)	830
Profondeur (en mm)	830
Dimension mini sous-évier (en mm)	900
Largeur cuve 1 (en mm)	410
Profondeur cuve 1 (en mm)	342
Hauteur cuve 1 (en mm)	190
Diamètre bonde cuve 1 (en mm)	90
Largeur cuve 2 (en mm)	410
Profondeur cuve 2 (en mm)	342

Hauteur cuve 2 (en mm)	190
Diamètre bonde cuve 2 (en mm)	90
Poids net (en kg)	6.1

Informations complémentaires

Type d'évier	À encastrer
Nombre de bacs	2 bacs
Type vidage	Automatique chromé
Trop plein	Oui
Montage robinetterie sur évier	Oui
Positionnement égouttoir	Central
Nombre d'égouttoirs	1
Norme	EN13310
Code EAN	3537390074139
Marque	Luisina

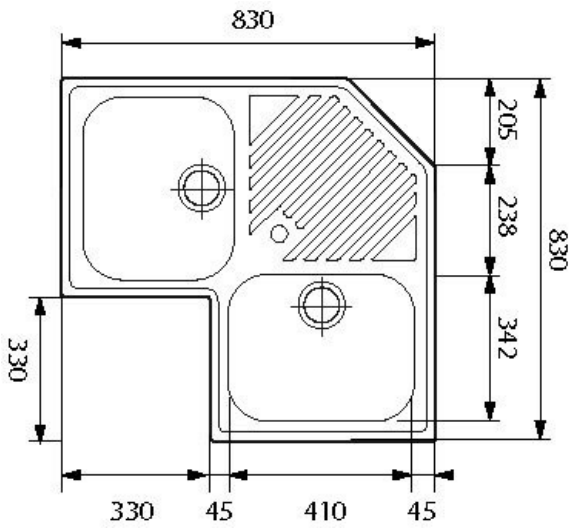

La Boisinière - 35530 Servon-sur-Vilaine
Tél : 02 99 00 24 24
SIRET 31828963400038 - RCS Rennes B 318 289 634 - TVA FR41318289634
SCD LUISINA © 1989-2024