Léon Blanc

EV048L06K01

Evier à poser Léon 1 grand bac coloris Blanc

Evier à poser Luisiceram avec vidage manuel chromé. Cet évier n'est pas émaillé à l'arrière.

Scannez-moi pour retrouver la fiche produit !



Spécifications techniques

Matériau & Coloris

Matériau	Luisiceram
Couleur	Blanc
Couleur évier	Blanc

Dimensions & Poids

Largeur (en mm)	597
Profondeur (en mm)	630
Dimension sous meuble (en mm)	600
Largeur cuve (en mm)	531
Profondeur cuve (en mm)	441
Hauteur cuve (en mm)	191
Diamètre bonde cuve (en mm)	90

Poids net (en kg)	27
Largeur cuve principale (en mm)	531

Informations complémentaires

Type d'évier	À poser
Nombre de bacs	1 grand bac
Type vidage	Manuel chromé
Trop plein	Oui
Montage robinetterie sur évier	Oui
Nombre trous prépercés par côté	1
Norme	EN13310
Code EAN	3537390730189
Nouveautés	Oui
Marque	Luisina

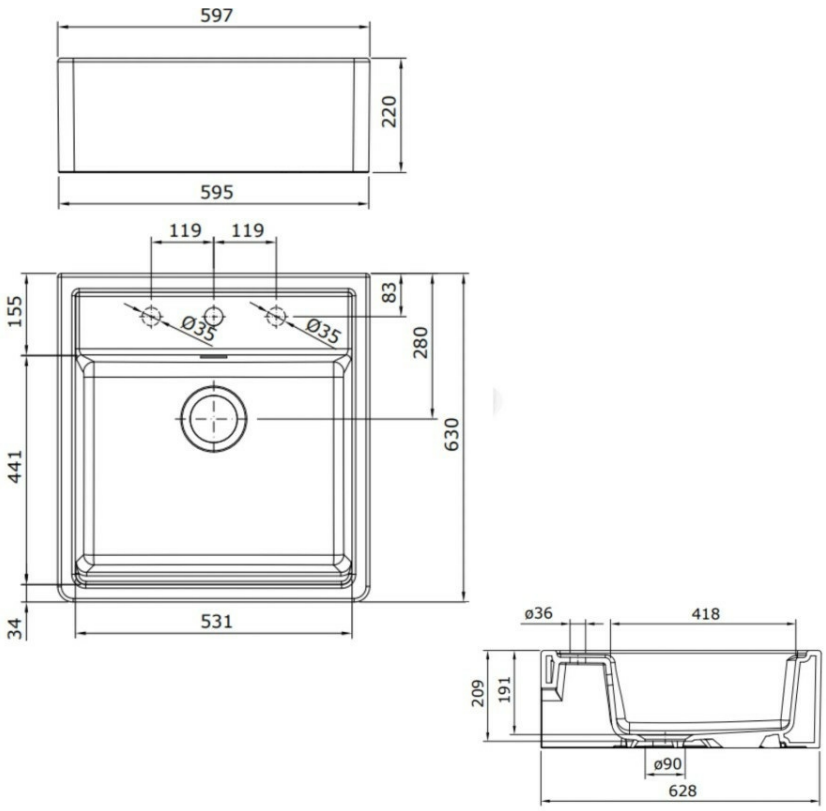

luisina
DESIGN

La Boisinière - 35530 Servon-sur-Vilaine
Tél : 02 99 00 24 24
SIRET 31828963400038 - RCS Rennes B 318 289 634 - TVA FR41318289634
SCD LUISINA © 1989-2026