RC678DO079

RC678DO079

Mitigeur de cuisine Luisina, bec pivotant noir mat avec douchette extractible double jet

Mitigeur avec cartouche céramique, débit à 6,5L/mn à 3 bars. Flexibles fixes.



Scannez-moi pour retrouver la fiche produit !

Spécifications techniques

Matériau & Coloris

Matériau	Laiton
Couleur	Noir Mat

Dimensions & Poids

Hauteur (en mm)	387
Hauteur sous bec (en mm)	252
Longueur de bec (en mm)	240
Diamètre base (en mm)	50
Perçage (en mm)	35
Poids net (en kg)	2.9

Informations complémentaires

Type de modèle	Mitigeur

Type de bec	Bec pivotant
Douchette	Douchette extractible double jet
Mécanisme	Cartouche à disque céramique
Raccordement	Flexible 3/8
Degré de rotation (°)	360
Débit à 3 bars(L/mn)	6.5
Norme	ACS
Code EAN	3537390624877
Nouveautés	Oui

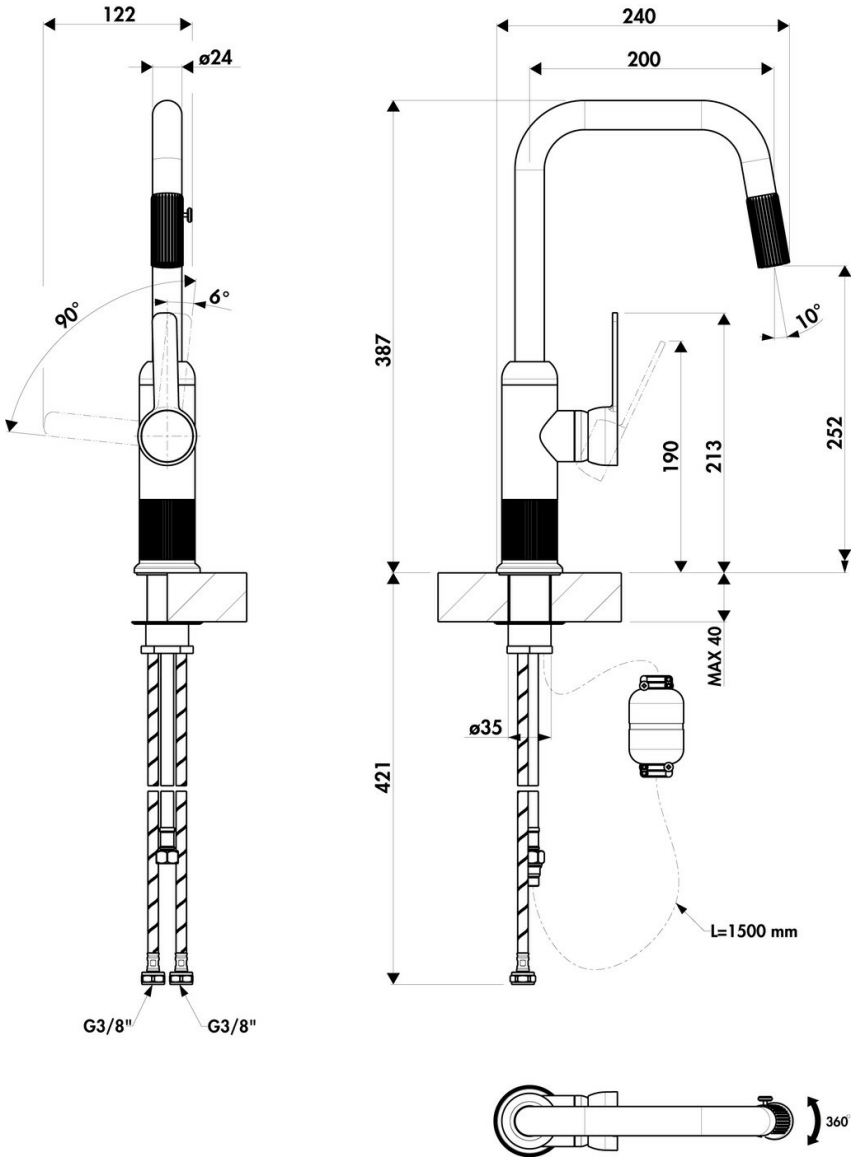

La Boisinière - 35530 Servon-sur-Vilaine
Tél : 02 99 00 24 24
SIRET 31828963400038 - RCS Rennes B 318 289 634 - TVA FR41318289634
SCD LUISINA © 1989-2026