luisina DESIGN

Timbre d'office Polar

EV5027 006

Evier à poser Esprit Chambord 2 bacs, 1 vide-sauce, 1 égouttoir coloris Blanc

Cet évier doit être impérativement encastré entre deux meubles car les bandeaux latéraux ne sont pas émaillés, et il n'y a pas de bandeau arrière. Diamètre de perçage pour la manette de vidage : 35 mm. Evier à poser Luisicéram avec un bandeau frontal égouttoir. Vidage automatique chromé.

Scannez-moi pour retrouver la fiche produit !

Spécifications techniques

Matériau & Coloris

Matériau	Luisiceram
Couleur	Blanc
Couleur évier	Polar

Dimensions & Poids

Largeur (en mm)	895
Profondeur (en mm)	625
Dimension mini sous-évier (en mm)	900
Largeur cuve 1 (en mm)	505
Profondeur cuve 1 (en mm)	365
Hauteur cuve 1 (en mm)	200
Diamètre bonde cuve 1 (en mm)	90

Largeur cuve 2 (en mm)	315
Profondeur cuve 2 (en mm)	360
Hauteur cuve 2 (en mm)	200
Diamètre bonde cuve 2 (en mm)	90
Poids net (en kg)	70

Informations complémentaires

Type d'évier	À poser
Nombre de bacs	2 bacs 1/2
Type vidage	Automatique chromé
Trop plein	Oui
Montage robinetterie sur évier	Oui
Nombre trous prépercés par côté	2
Nombre d'égouttoirs	1
Norme	EN13310
Code EAN	3537390084145
Positionnement égouttoir	Arrière
Marque	Luisina

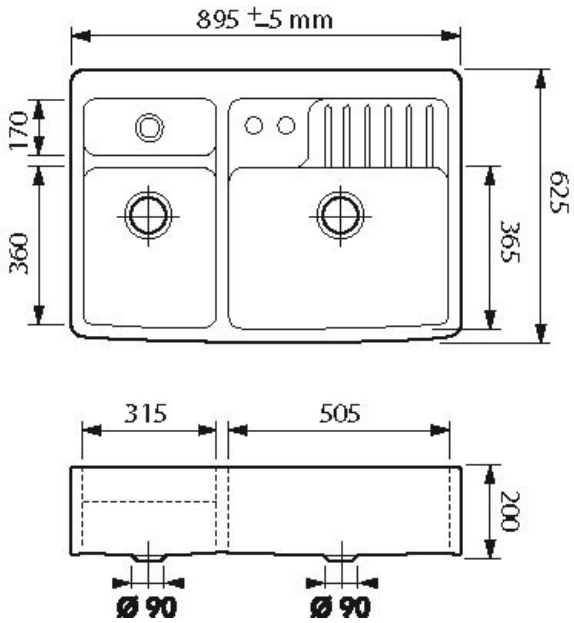

luisina
DESIGN

La Boisinière - 35530 Servon-sur-Vilaine
Tél : 02 99 00 24 24
SIRET 31828963400038 - RCS Rennes B 318 289 634 - TVA FR41318289634
SCD LUISINA © 1989-2025