luisina DESIGN

Mitigeur Acquerelli J

AJ128/2015

Scannez-moi pour retrouver la fiche produit !

Mitigeur lave-mains haut Acquarelli J

Mitigeur hauteur 358 mm avec vidage laiton clic-clac.

Spécifications techniques

Matériau & Coloris

Matériau	Laiton
Couleur	Chromé

Dimensions & Poids

Hauteur (en mm)	358
Hauteur sous bec (en mm)	216
Longueur de bec (en mm)	154
Diamètre base (en mm)	Ø 50

Informations complémentaires

Type de modèle	Mitigeur vasque
Installation	À poser
Type de bec	Bec coudé
Type de corps	Haut
Aérateur anticalcaire	Oui
Vidage	Vidage 1 1/4" clic-clac

Raccordement	Flexibles inox Ø 3/8"
Code EAN	8018014961509

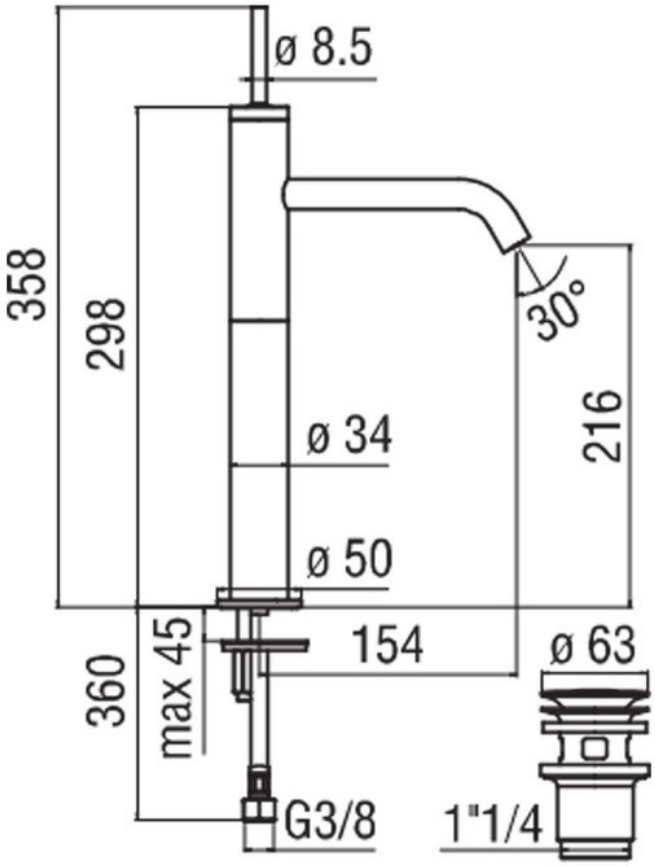

La Boisinière - 35530 Servon-sur-Vilaine
Tél : 02 99 00 24 24
SIRET 31828963400038 - RCS Rennes B 318 289 634 - TVA FR41318289634
SCD LUISINA © 1989-2025