luisina DESIGN

Rock Inox lisse

EV4501 IL

Diamètre de perçage pour la manette de vidage : 35 mm. Evier à encastrer Luisinox avec vidage manuel chromé.

Scannez-moi pour retrouver la fiche produit !

Spécifications techniques

Matériau & Coloris

Matériau	Luisinox
Couleur	Inox lisse
Couleur évier	Inox lisse

Dimensions & Poids

Largeur (en mm)	860
Profondeur (en mm)	500
Dimension mini sous-évier (en mm)	450
Largeur encastrement (en mm)	835
Profondeur encastrement (en mm)	475
Largeur cuve (en mm)	342
Profondeur cuve (en mm)	380
Hauteur cuve (en mm)	160
Diamètre bonde cuve (en mm)	90
Poids net (en kg)	4

Informations complémentaires

Informations complémentaires

Type d'évier	À encastrer
Nombre de bacs	1 bac
Type vidage	Manuel chromé
Trop plein	Oui
Montage robinetterie sur évier	Oui
Positionnement égouttoir	Réversible
Nombre d'égouttoirs	1
Norme	EN13310
Code EAN	3537390303109
Marque	Luisina

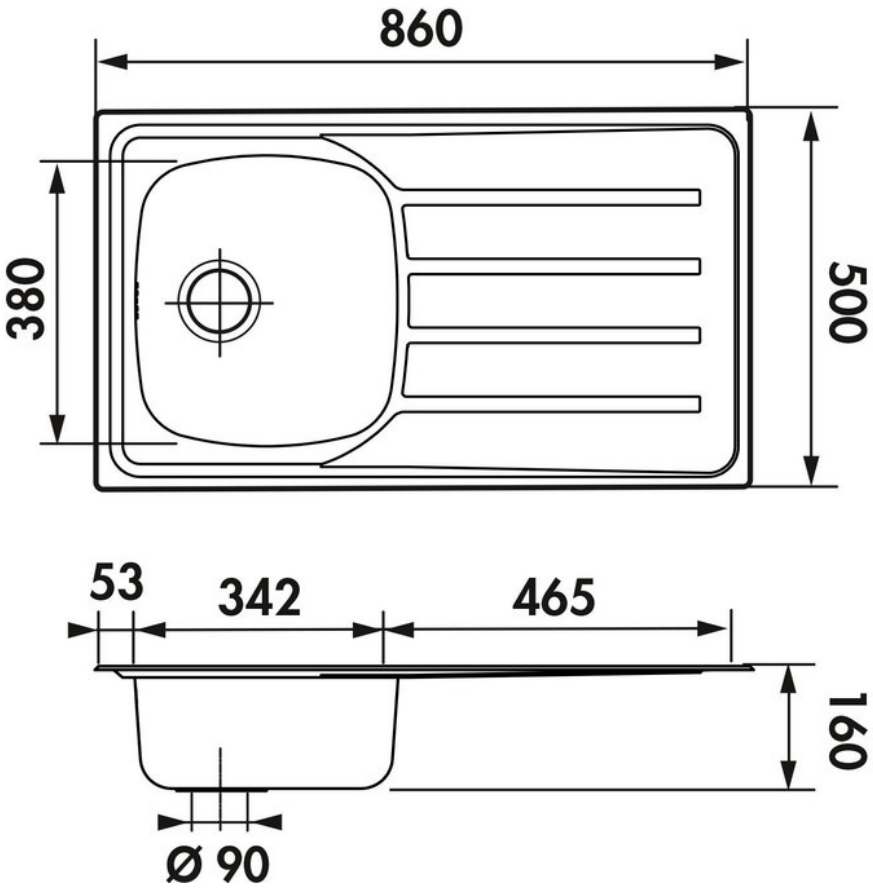

La Boisinière - 35530 Servon-sur-Vilaine
Tél : 02 99 00 24 24
SIRET 31828963400038 - RCS Rennes B 318 289 634 - TVA FR41318289634
SCD LUISINA © 1989-2024