luisina DESIGN

Flavia Fossil

EV3305 02 KD

Evier à encastrer Villeroy & Boch 1 bac, 1 égouttoir coloris Fossil

Diamètre de perçage pour la manette de vidage : 35 mm. Evier à encastrer Luisiceram avec vidage automatique chromé.

Scannez-moi pour retrouver la fiche produit !

Spécifications techniques

Matériau & Coloris

Matériau	Luisiceram
Couleur	Gris
Couleur évier	Fossil

Dimensions & Poids

Largeur (en mm)	900
Profondeur (en mm)	510
Dimension mini sous-évier (en mm)	500
Largeur encastrement (en mm)	870
Profondeur encastrement (en mm)	480
Largeur cuve (en mm)	345
Profondeur cuve (en mm)	430
Hauteur cuve (en mm)	220
Diamètre bonde cuve (en mm)	90

Informations complémentaires

Type d'évier	À encastrer
Nombre de bacs	1 bac
Type vidage	Automatique chromé
Trop plein	Oui
Montage robinetterie sur évier	Oui
Positionnement égouttoir	Réversible
Nombre trous prépercés par côté	1
Nombre d'égouttoirs	1
Norme	EN13310
Code EAN	4051202168766
Marque	Villeroy & Boch

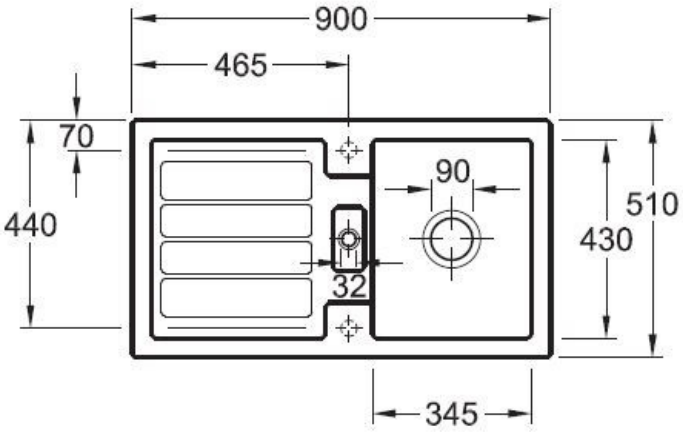

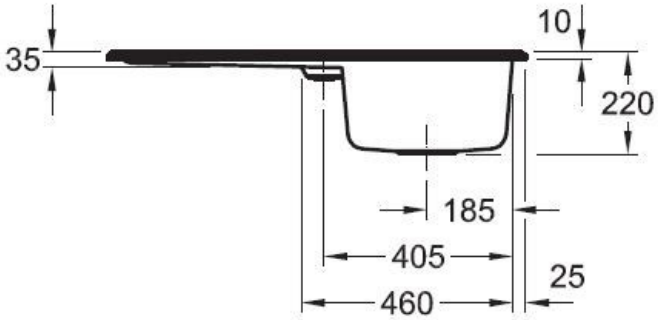

luisina DESIGN

La Boisinière - 35530 Servon-sur-Vilaine
Tél : 02 99 00 24 24
SIRET 31828963400038 - RCS Rennes B 318 289 634 - TVA FR41318289634

SCD LUISINA © 1989-2025